BT 155-96 LH 2 > 13HM79KF648 (2015) > VORDERACHSE

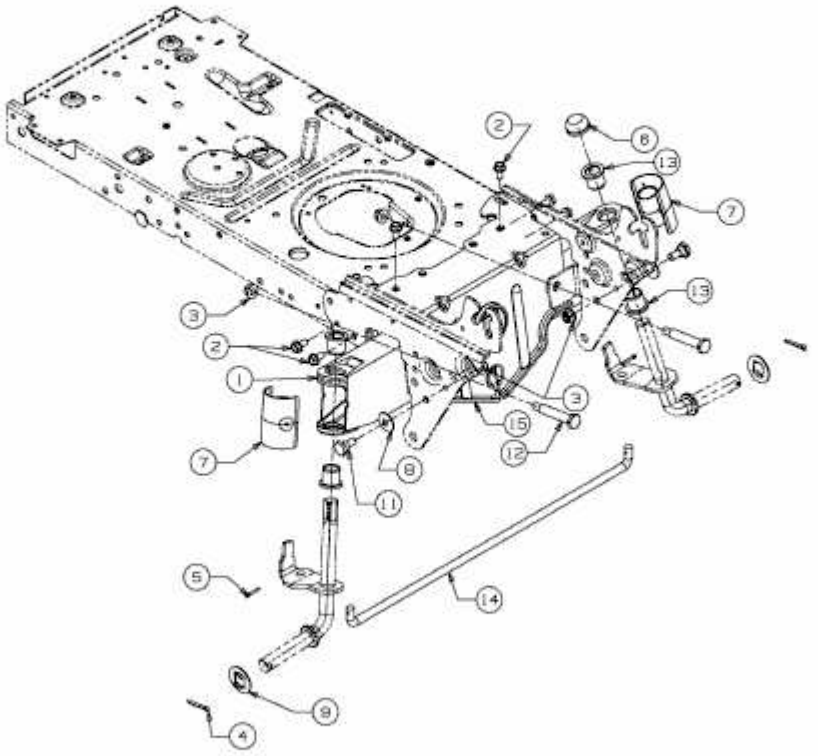

E3-04363C-01