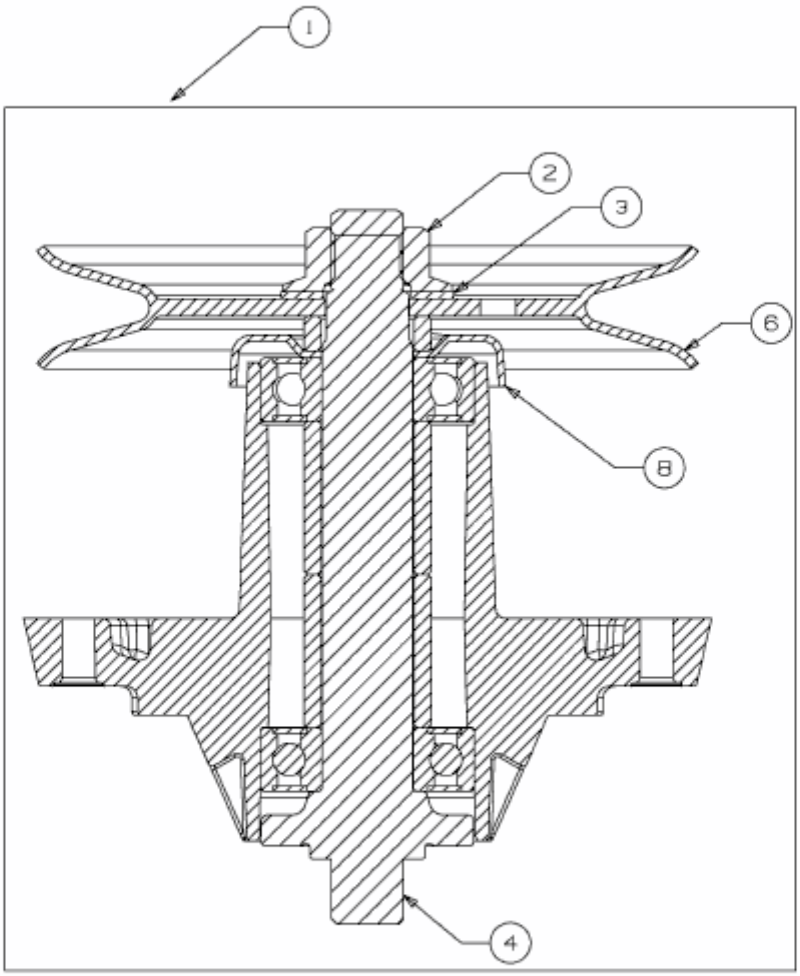

E3-07446C-01