LTEX 96 T > 13HM76KF682 (2014) > LENKUNG

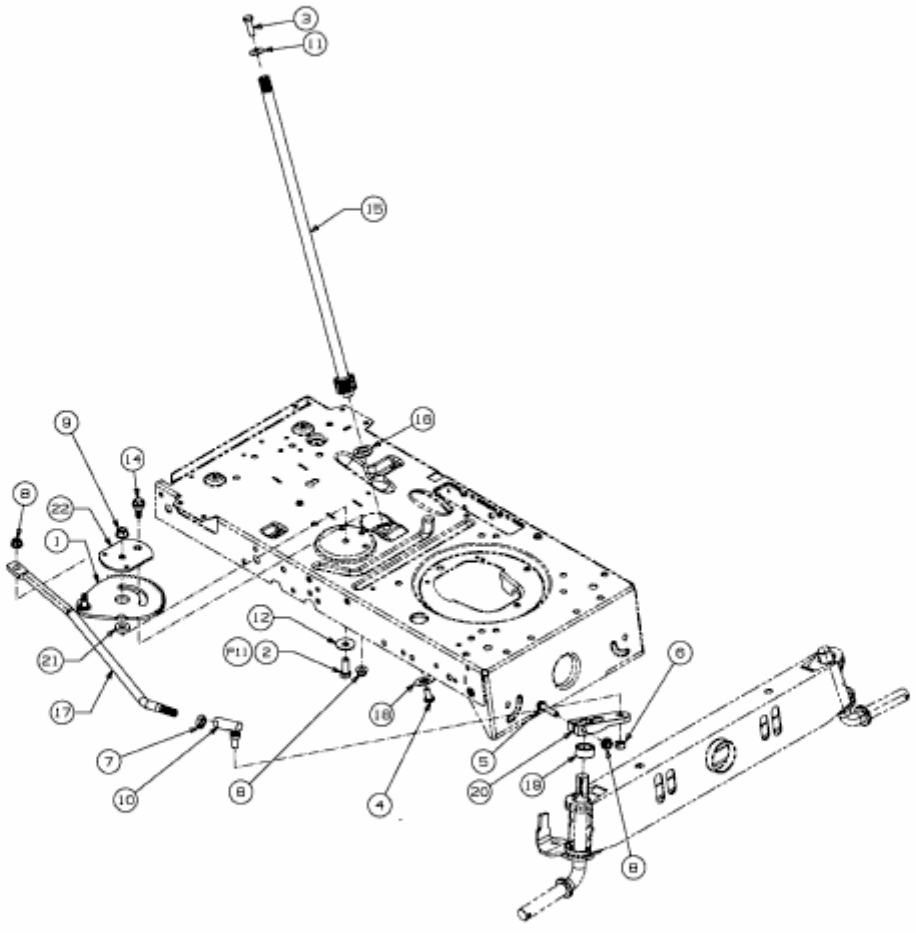

E3-02700E-01