145/92 RD > 13HM765E635 (2014) > LENKUNG

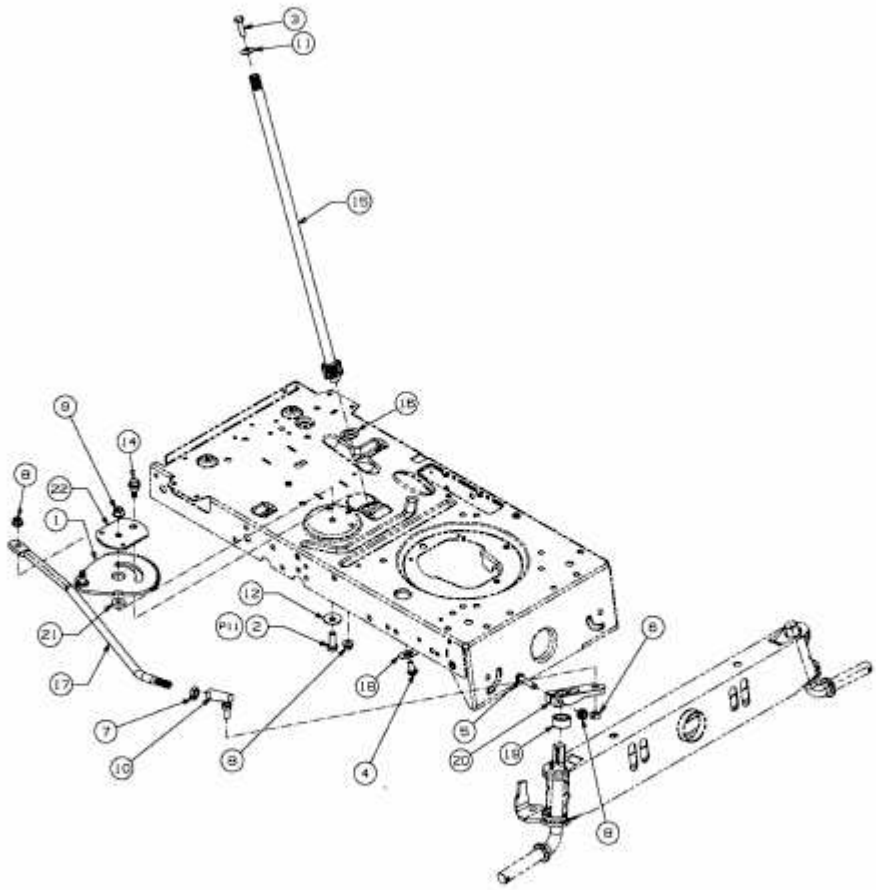

E3-02700E-01