MASTERCUT 92-155 BIS 2016 > 13HM761E659 (2014) > LENKUNG

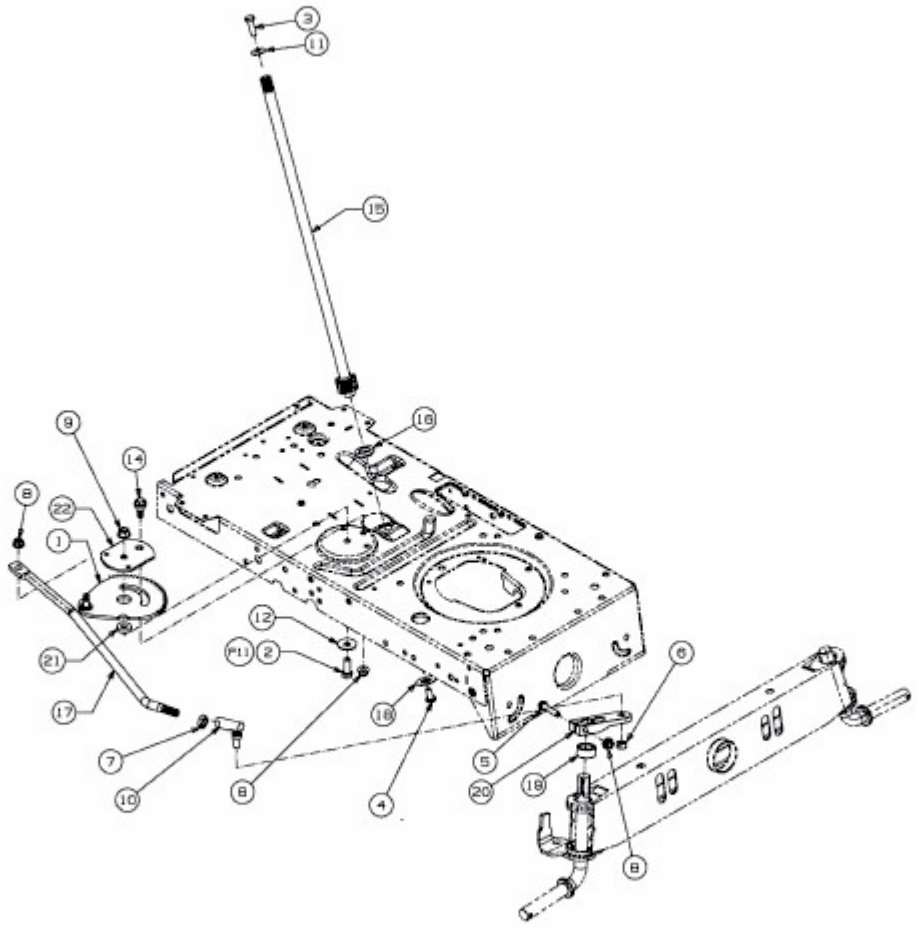

E3-02700E-01