BG PRO 92 HRBK > 13HM71KE655 (2018) > LENKUNG

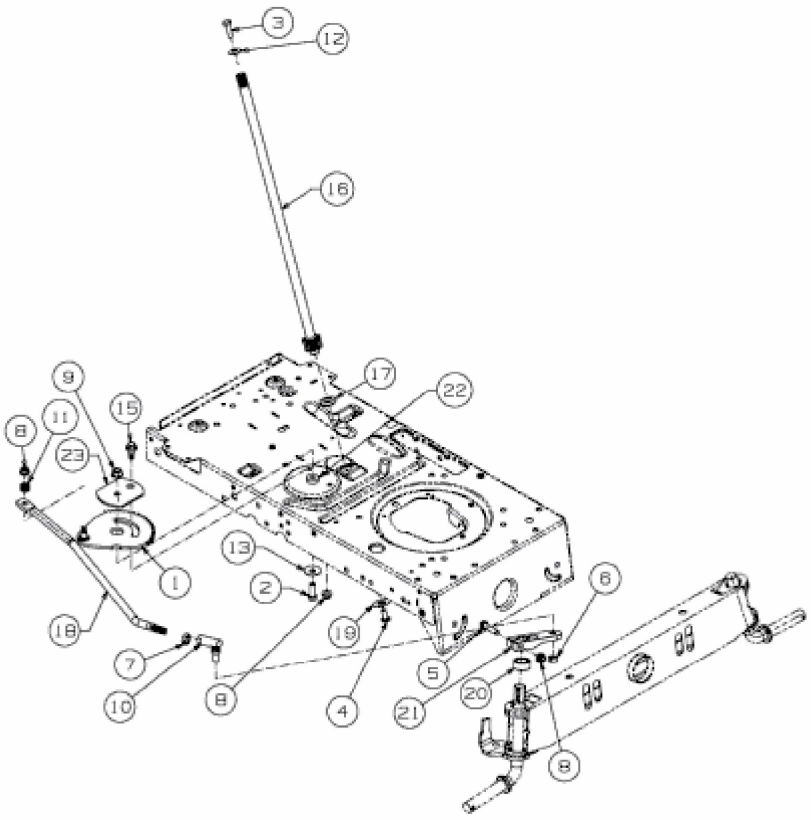

E3-09324A-01