13HM71GE646 (2014) > LENKUNG

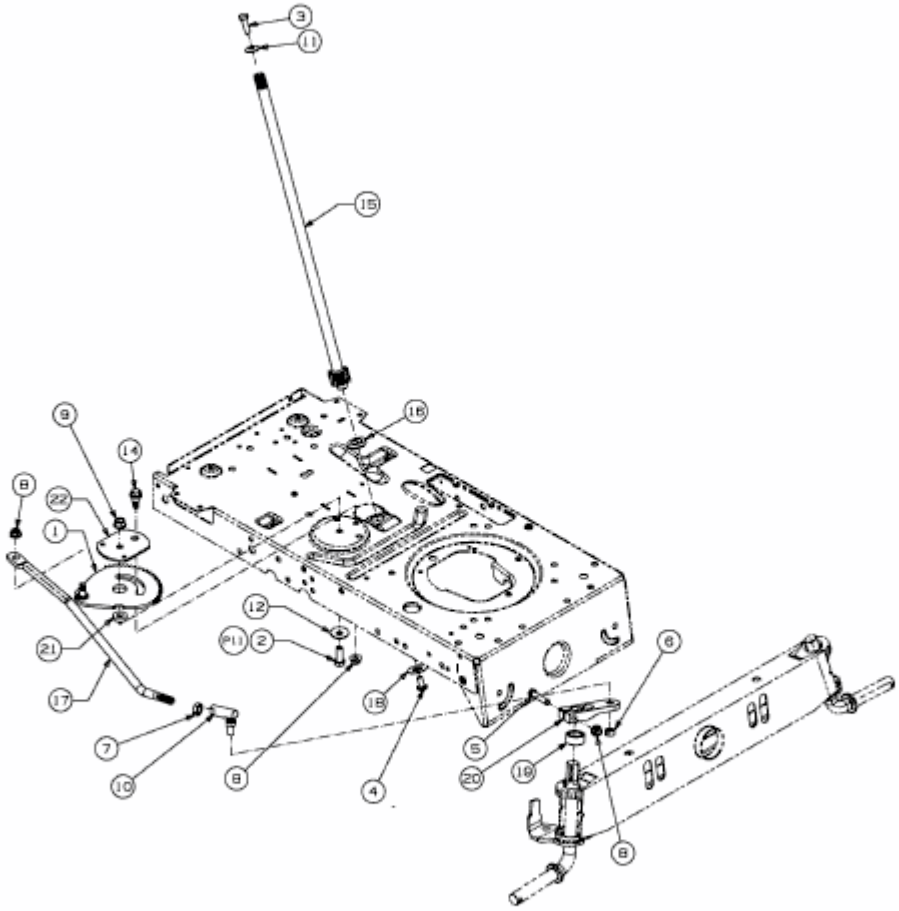

E3-02700E-01