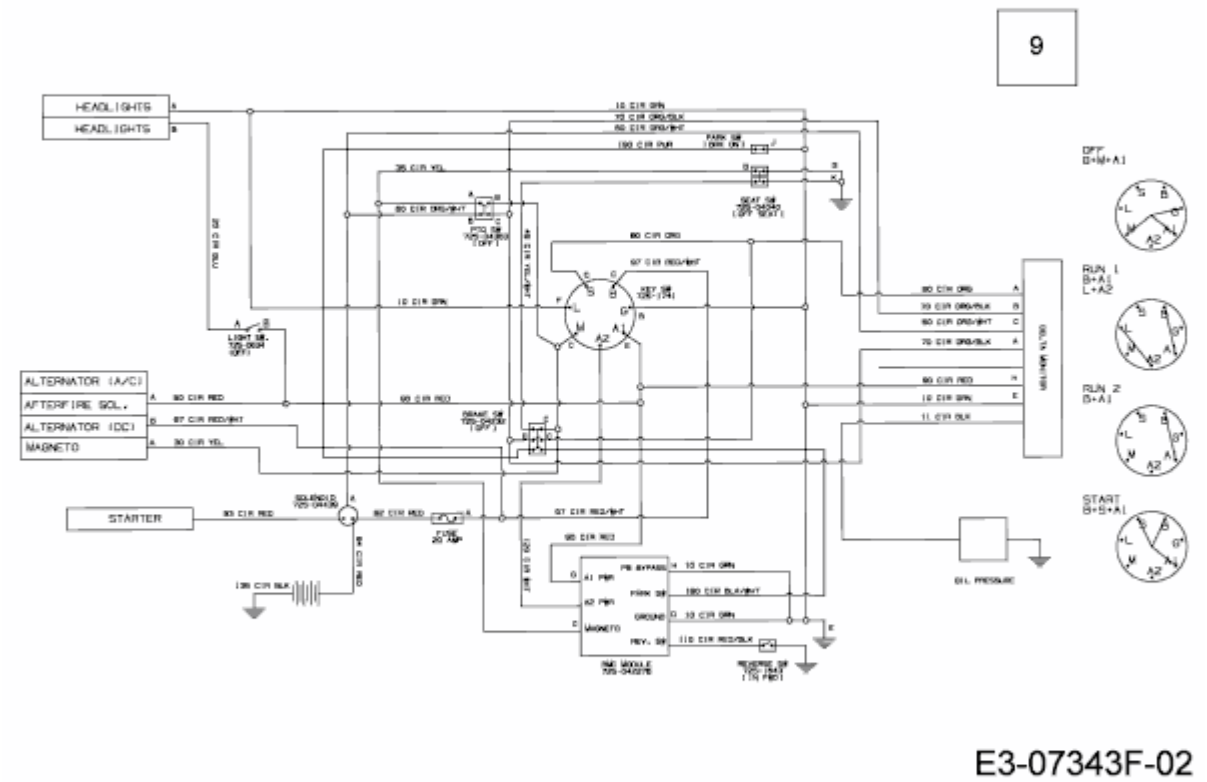CC 919 HG > 13HJ93AG603 (2016) > SCHALTPLAN