TG 19/107 H > 13HJ79KG649 (2017) > SITZTRÄGER

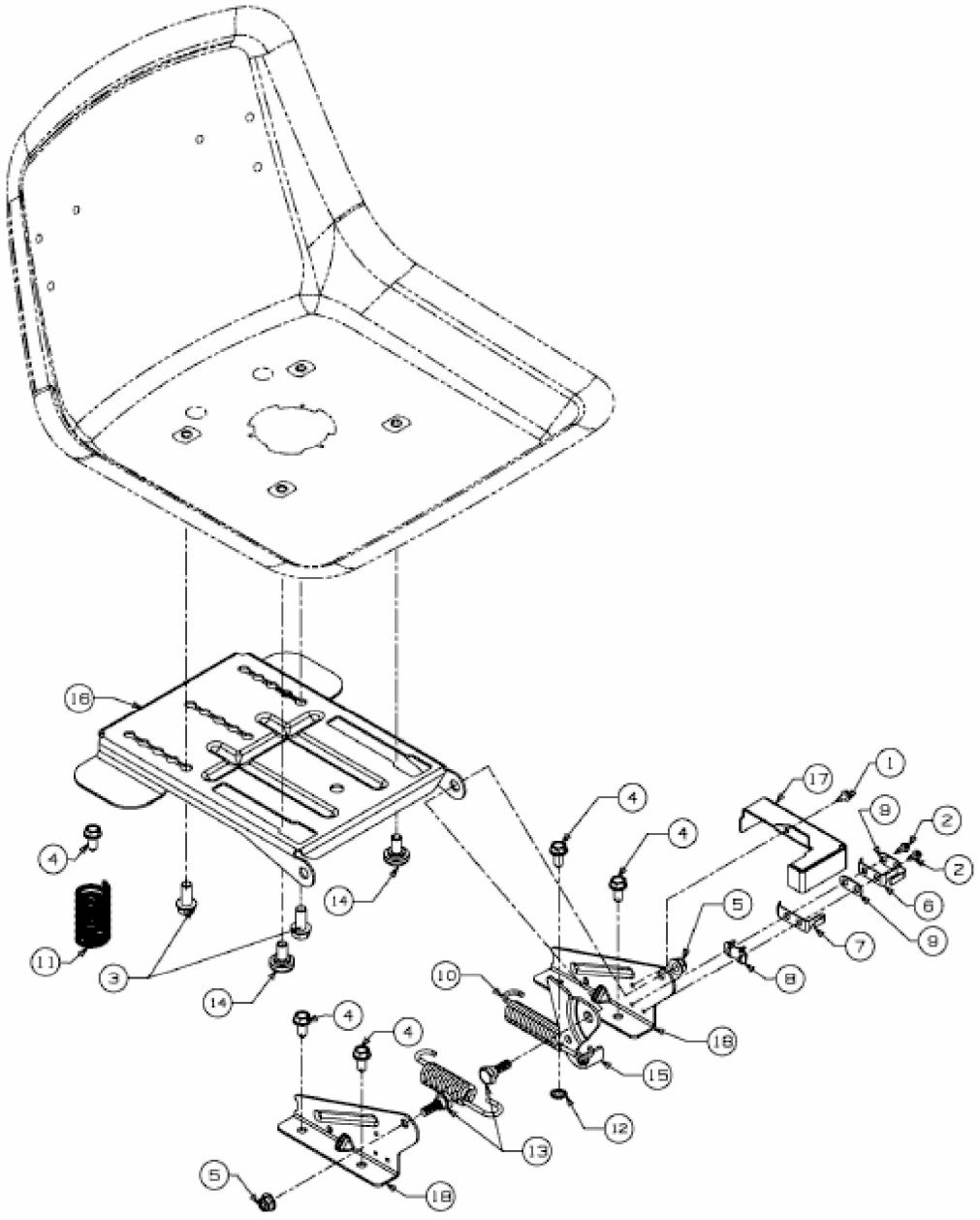

E3-02482B-01