BG PRO 1396 HSBK > 13HH79KF655 (2016) > VORDERACHSE

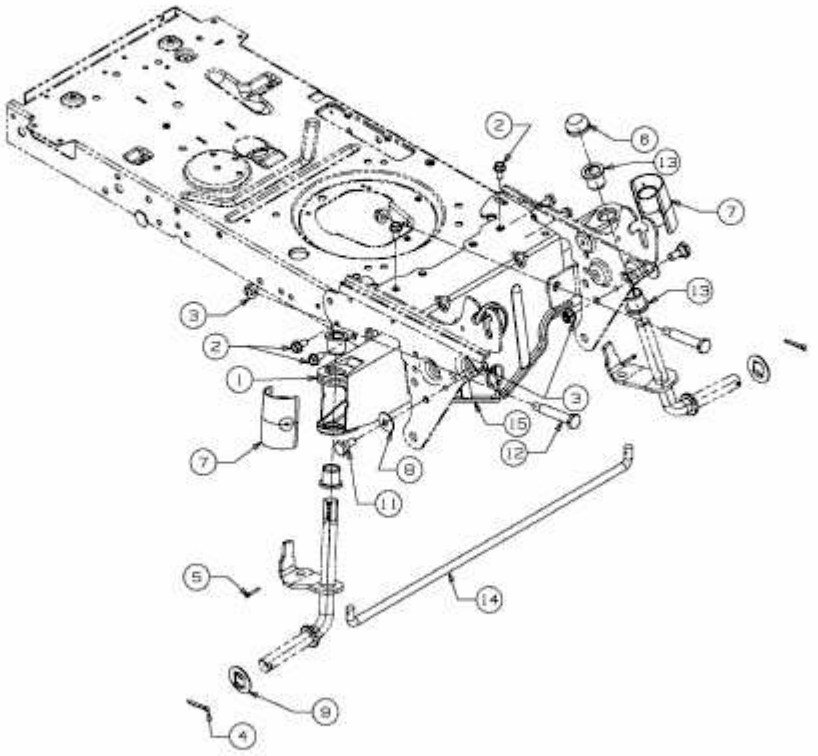

E3-04363C-01