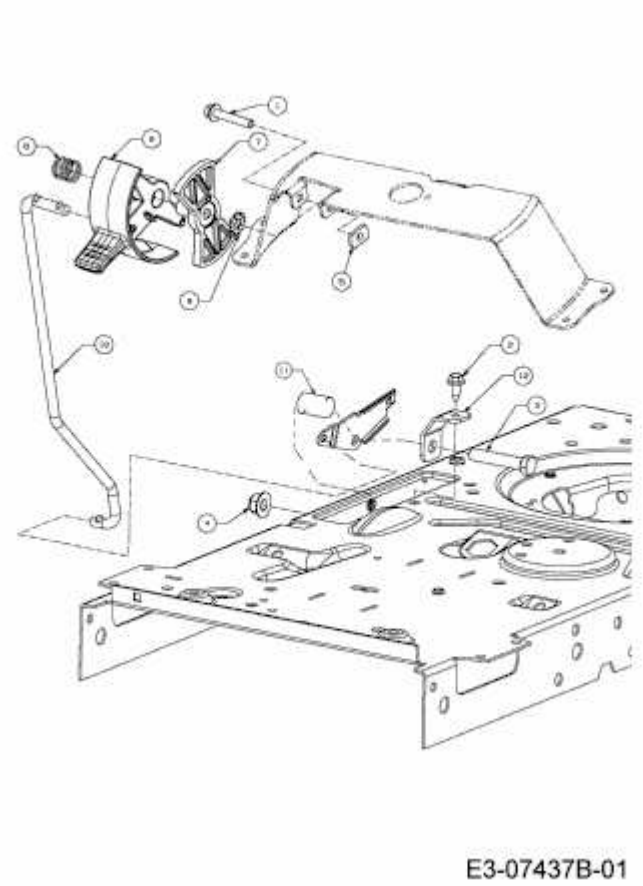BG PRO 1396 HSBK > 13HH793F655 (2014) > PARKBREMSE