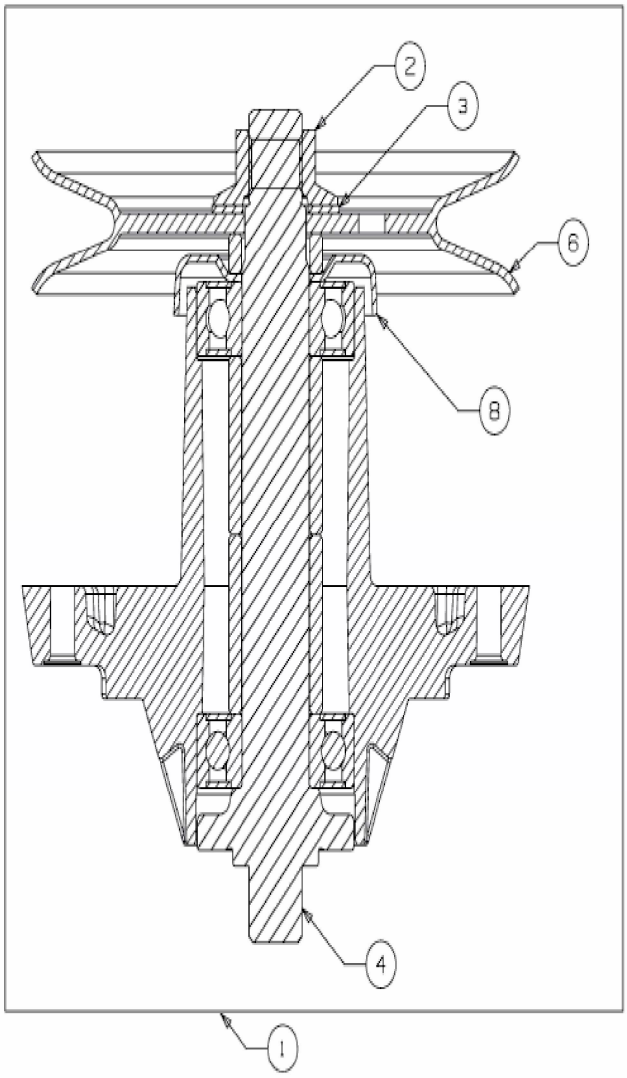

E3-07446D-01