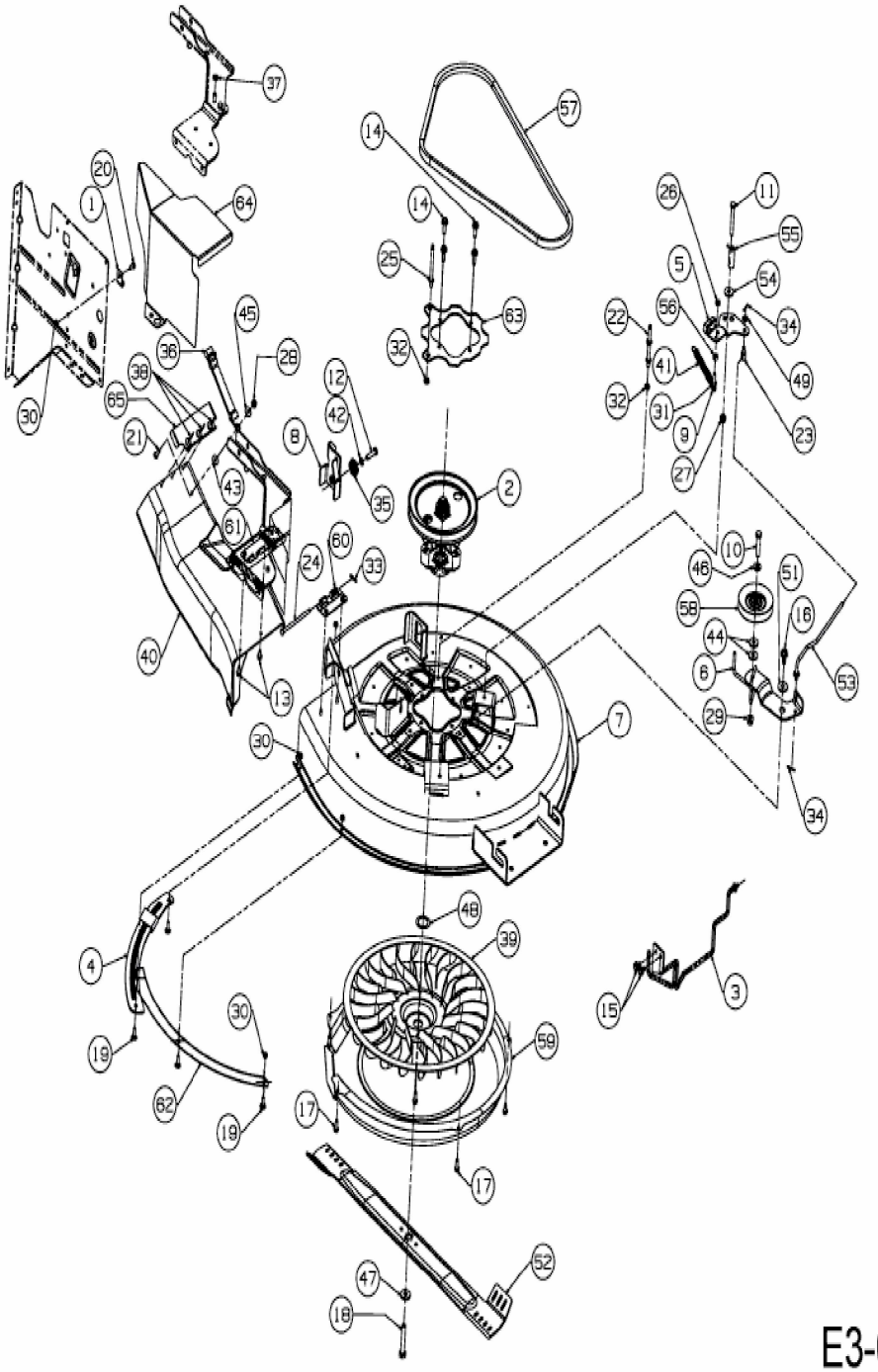
37
57
14
14
20
1
64
26
11
55
25
5
54
63
45
22
56
34
36
28
32
41
49
38
12
32
31
9
23
65
30
21
42
8
27
43
35
2
61
60
10
24
33
46
51
58
18
40
44
6
53
13
29
7
30
34
48
39
4
30
15
3
19
59
62
17
19
17
52
47
18
E3-03892H-01