S 92.130 T > 13HH76WE650 (2015) > RAHMEN

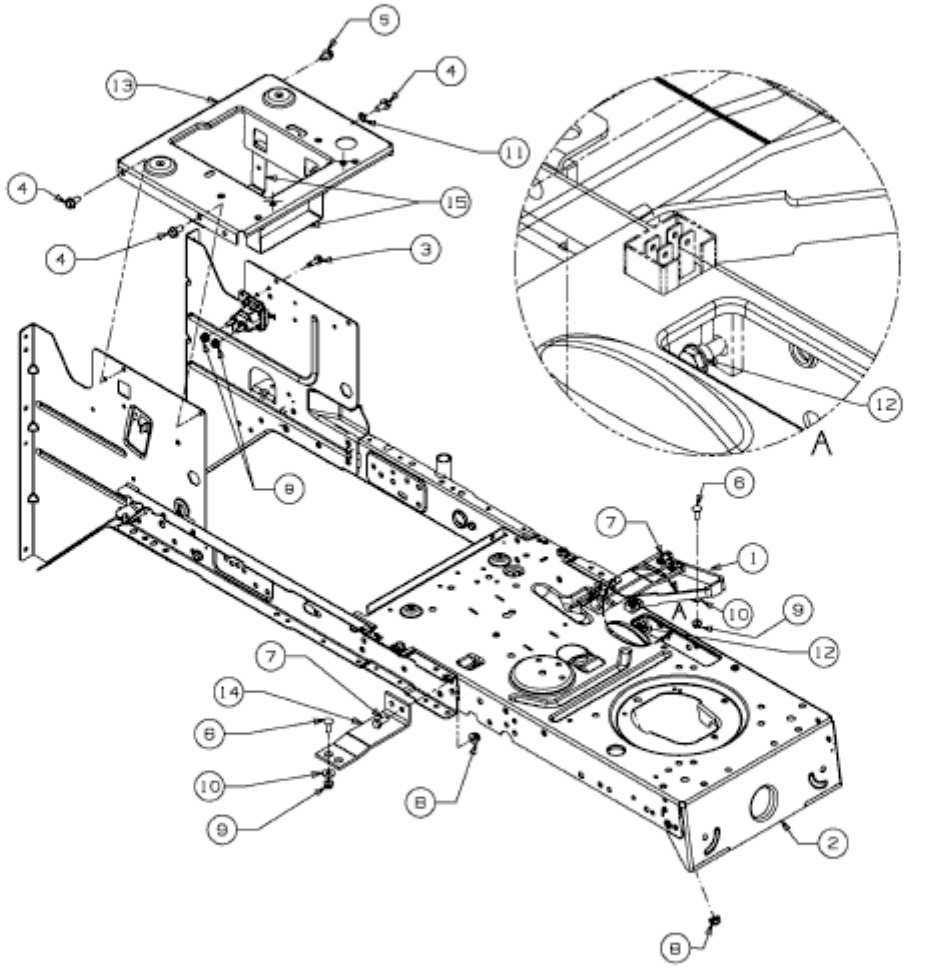

E3-04369E-01