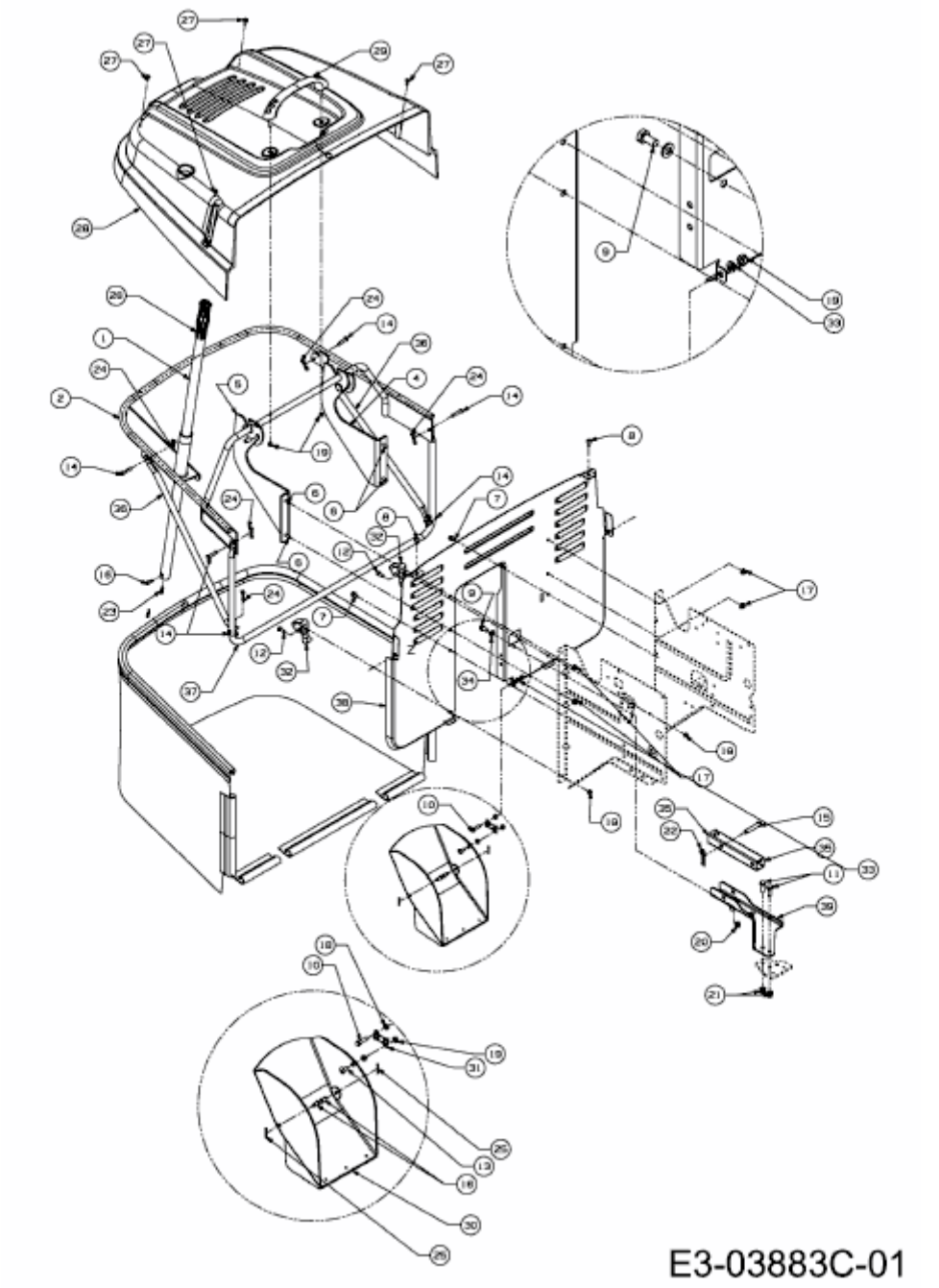SELECT 76.125 T > 13HH76RA650 (2014) > GRASFANGVORRICHTUNG