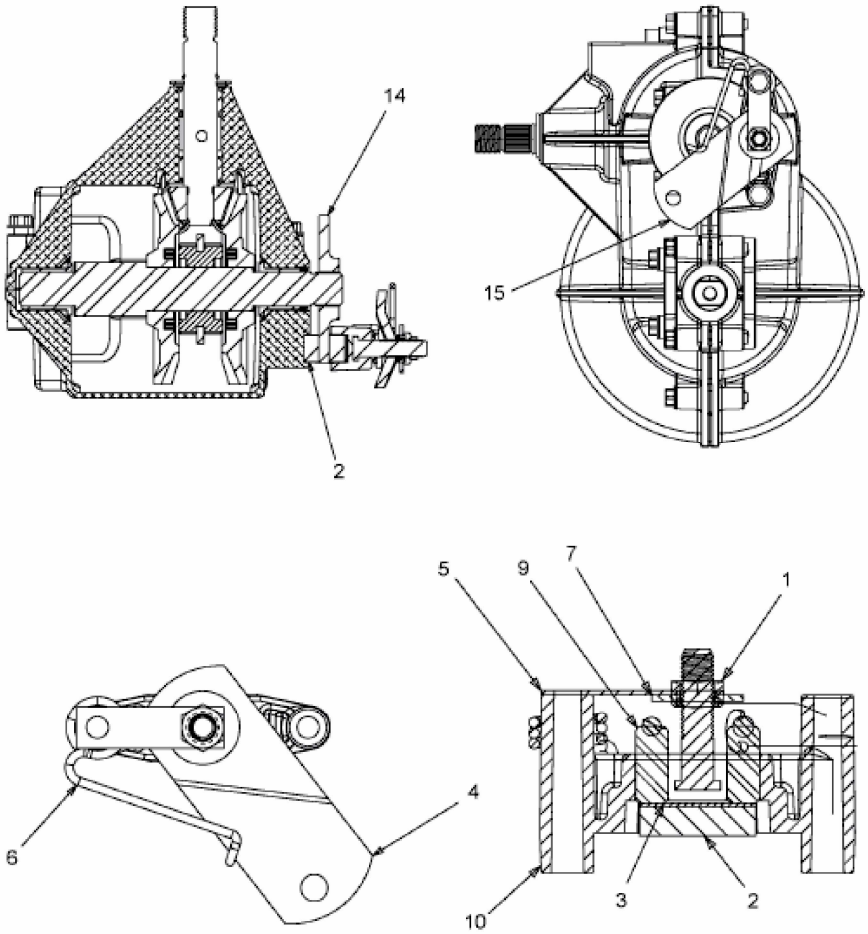

E3-06545B-03