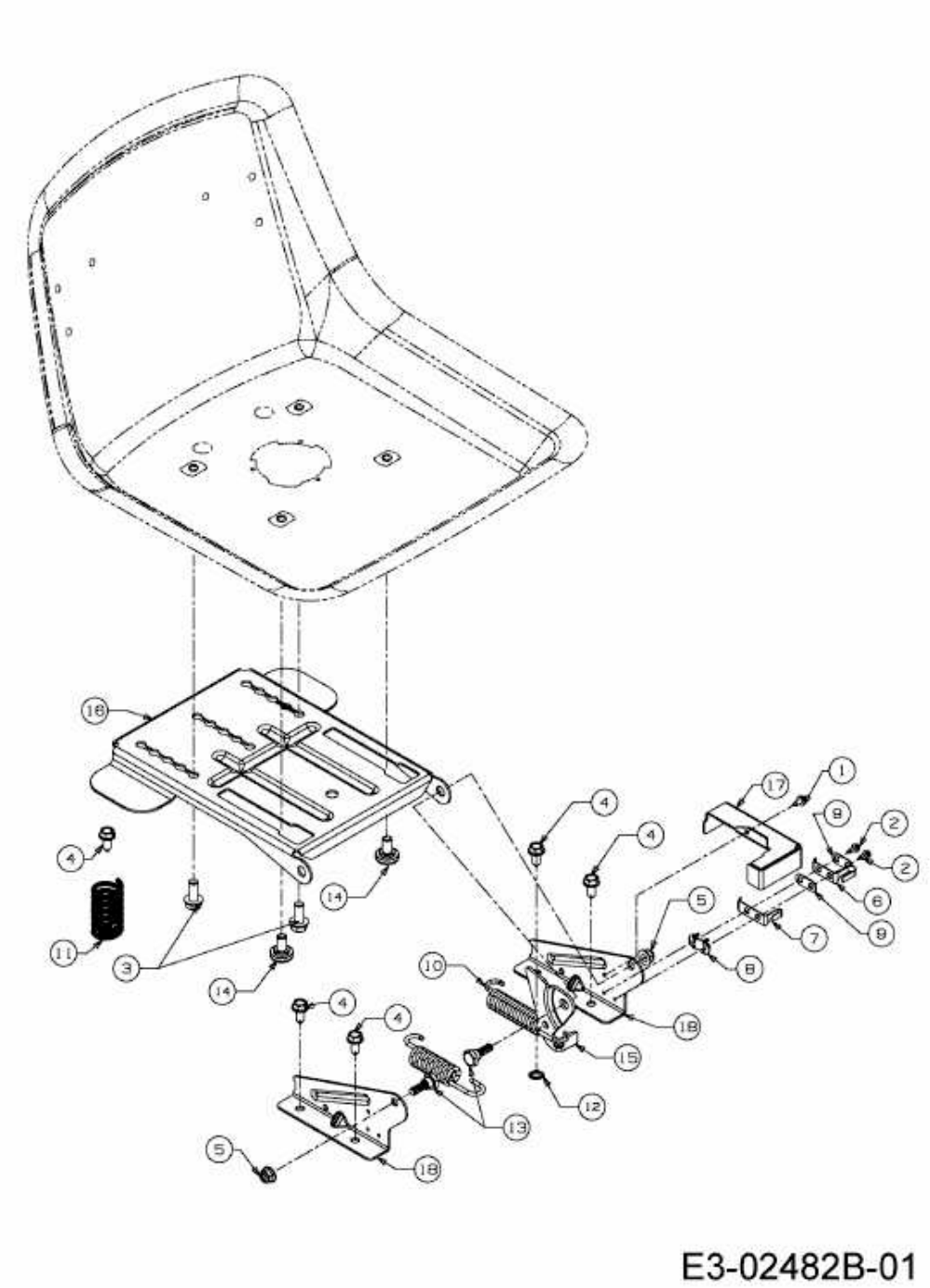SMART RF 125 > 13HH76KF600 (2015) > SITZTRÄGER