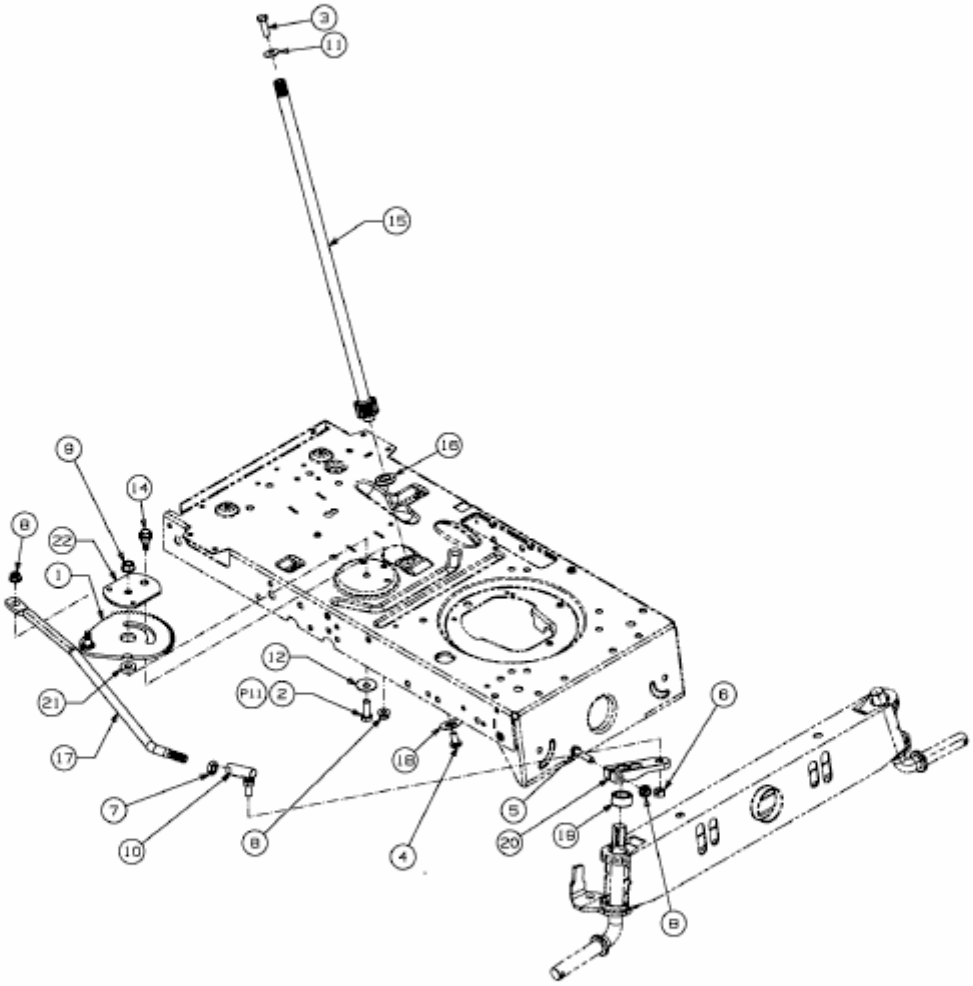

E3-02700E-01