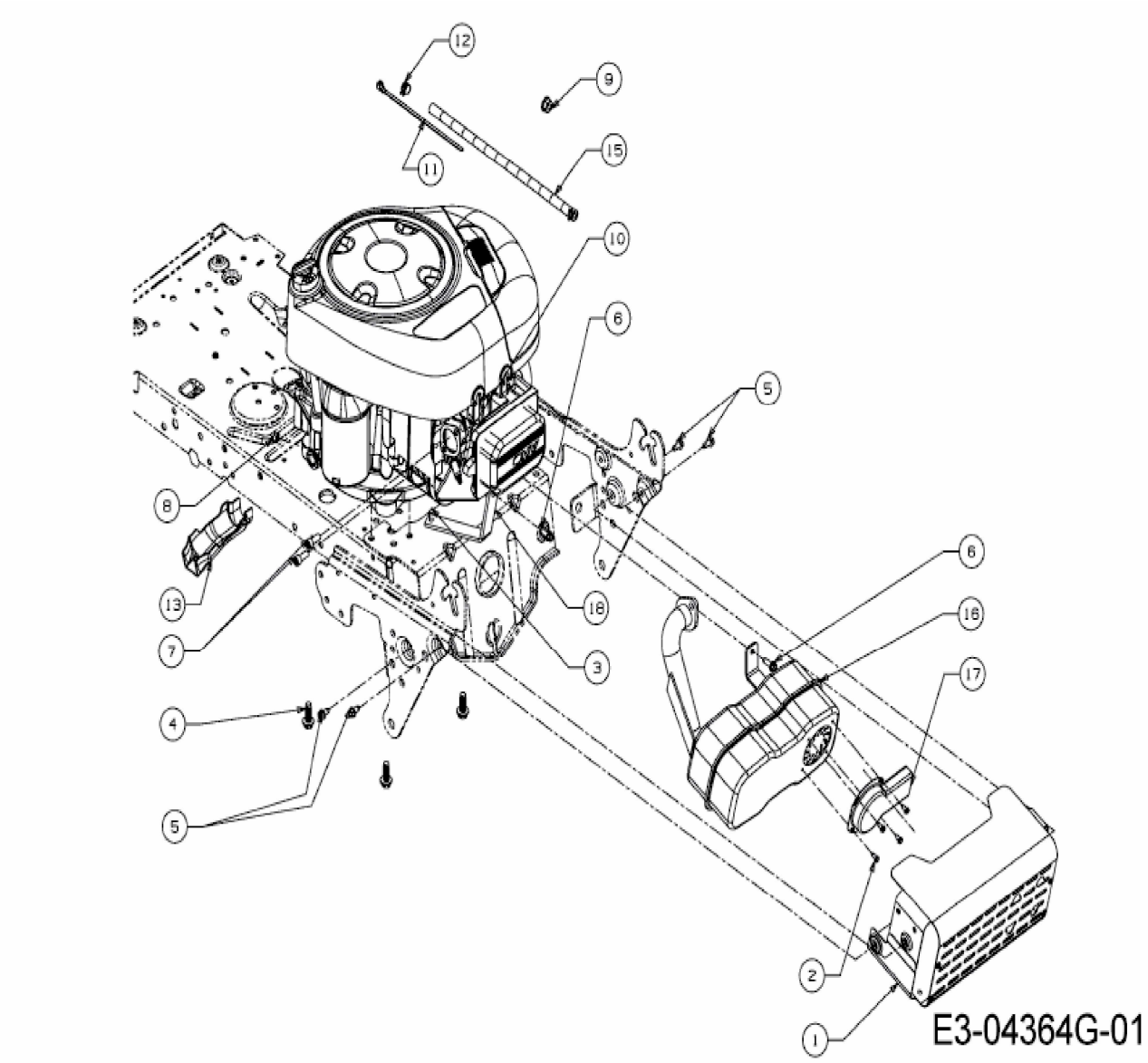
12
9
11
15
10
6
5
8
13
7
4
5
18
3
6
16
17
2
1
E3-04364G-01