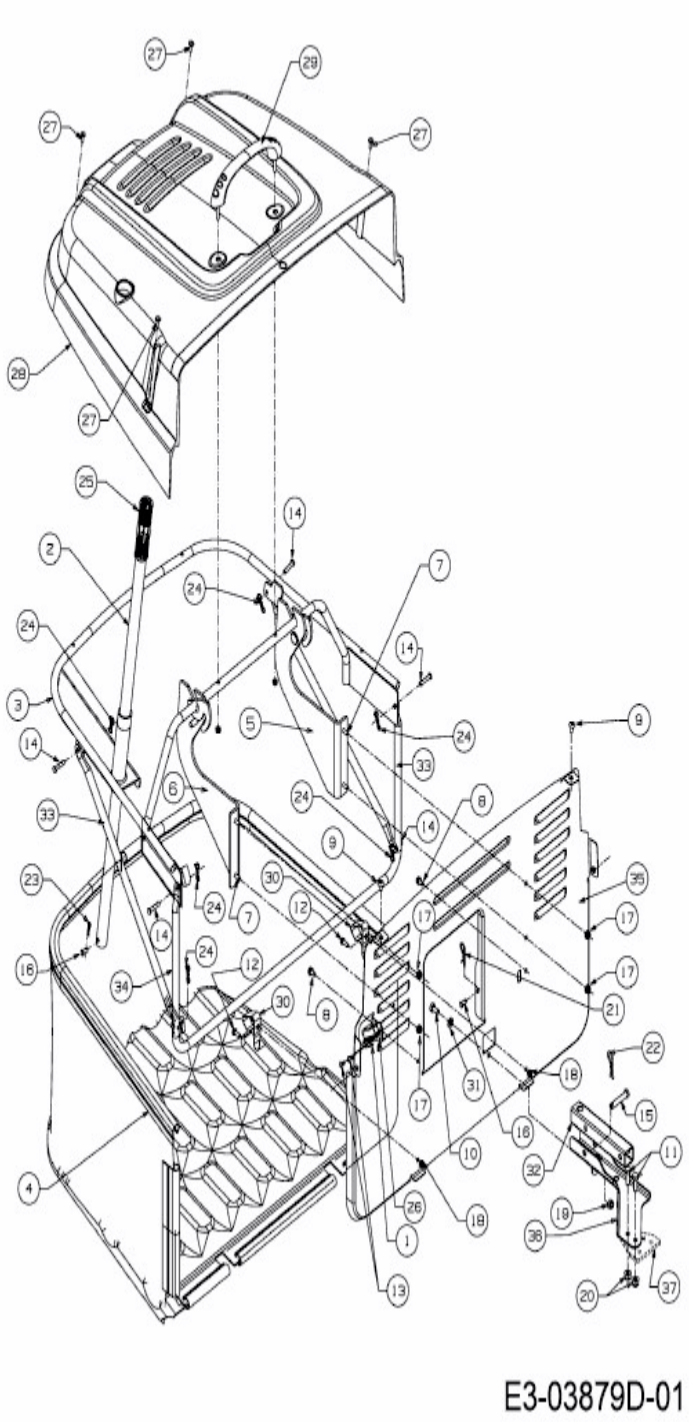
E3-03879D-01