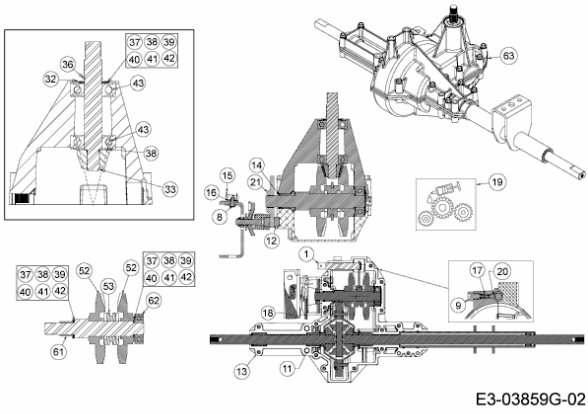
37 38 39
40 41 42
36
32
43
43
38
33
63
15
14
21
16
8
12
19
1
17
20
9
18
13
11
37 38 39
40 41 42
52
52
53
62
61
E3-03859G-02