BG 1396 SBK > 13HH765F655 (2016) > VORDERACHSE

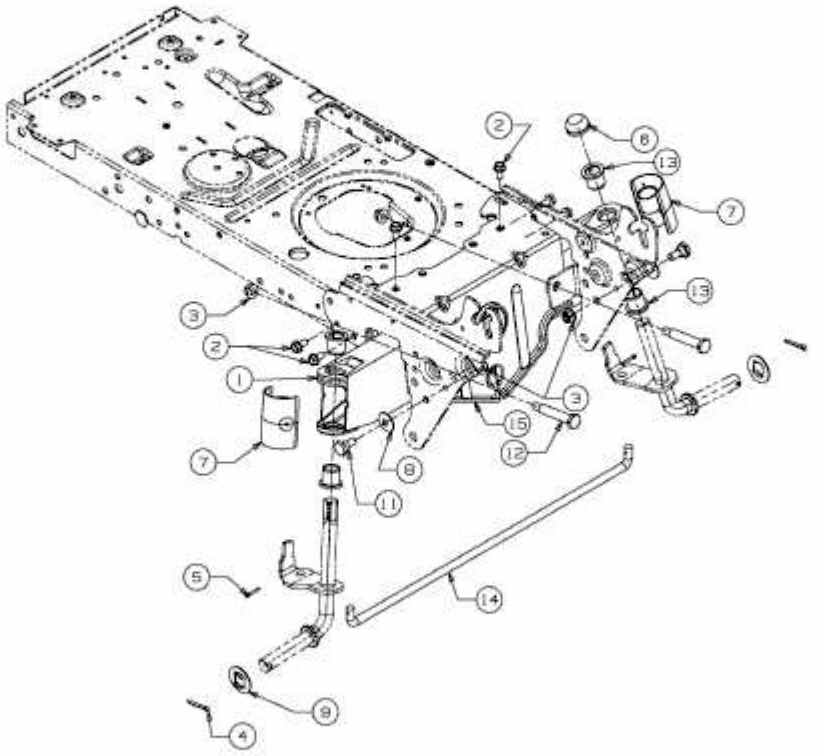

E3-04363C-01