BG 1396 SBK > 13HH765F655 (2016) > MESSERSPINDEL 618-04474B

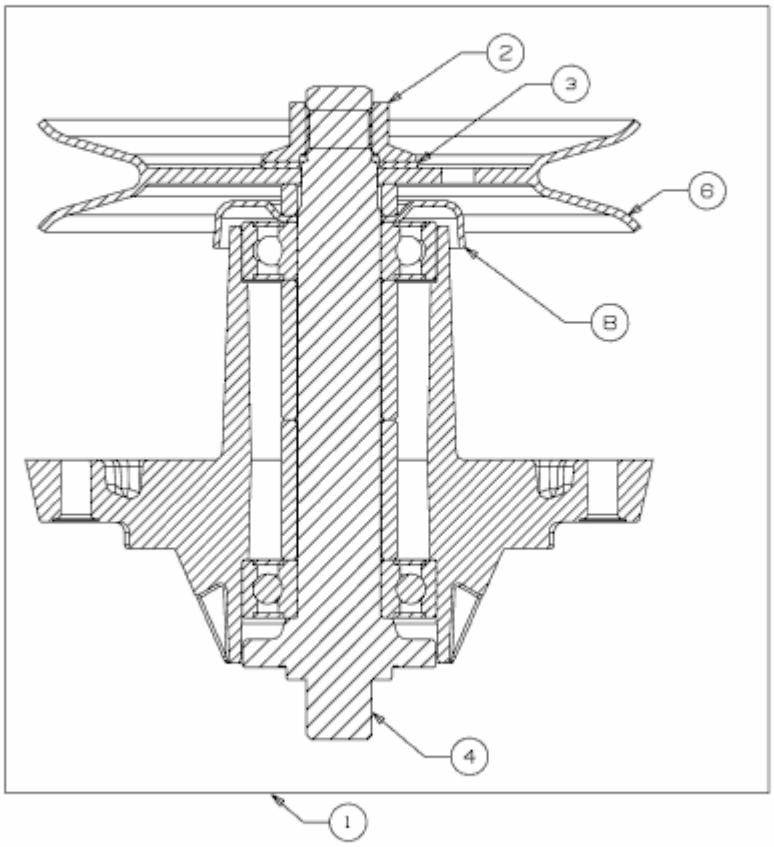

E3-07446D-01