SMART RE 115 > 13HH765E676 (2014) > LENKUNG

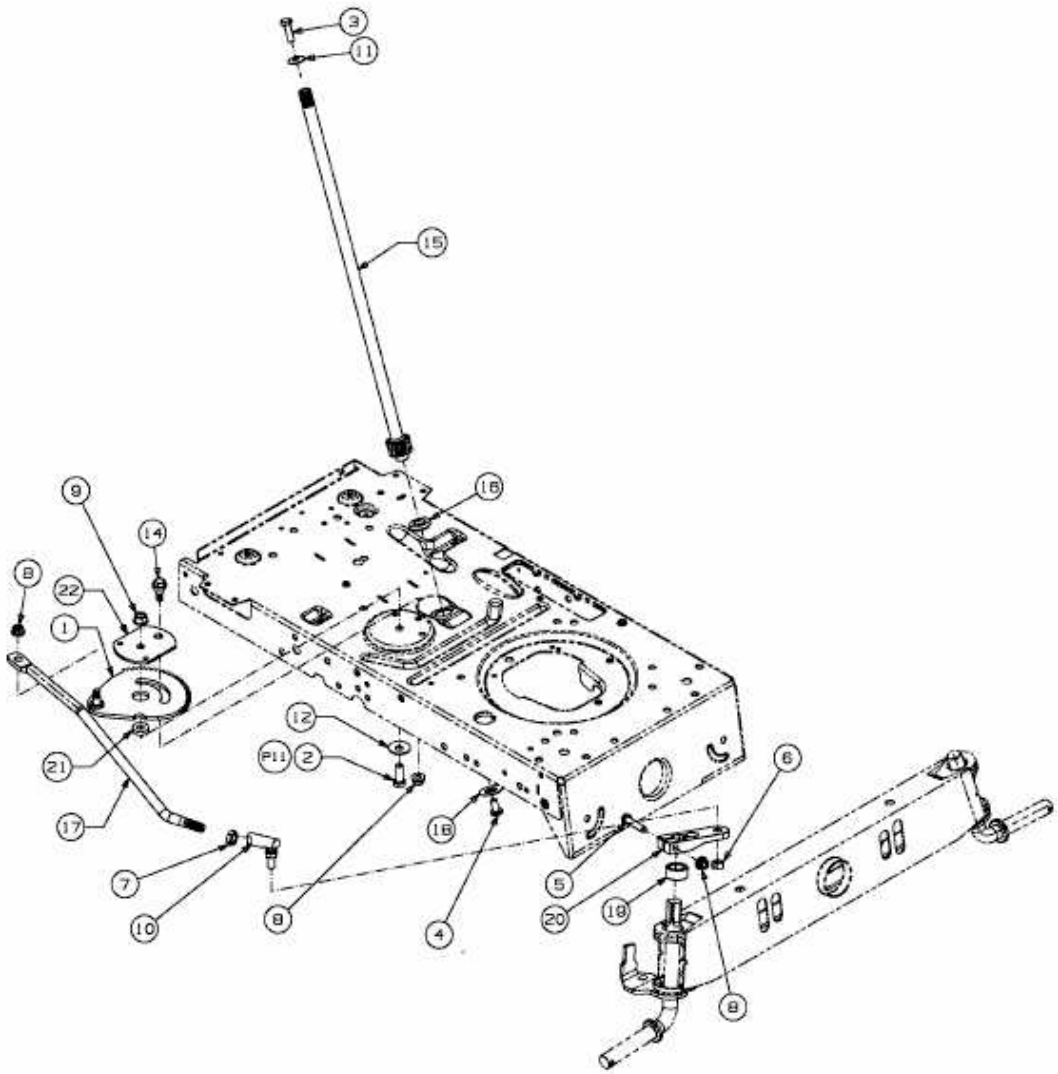

E3-02700E-01