BG 1392 RBK > 13HH765E655R (2017) > VORDERACHSE

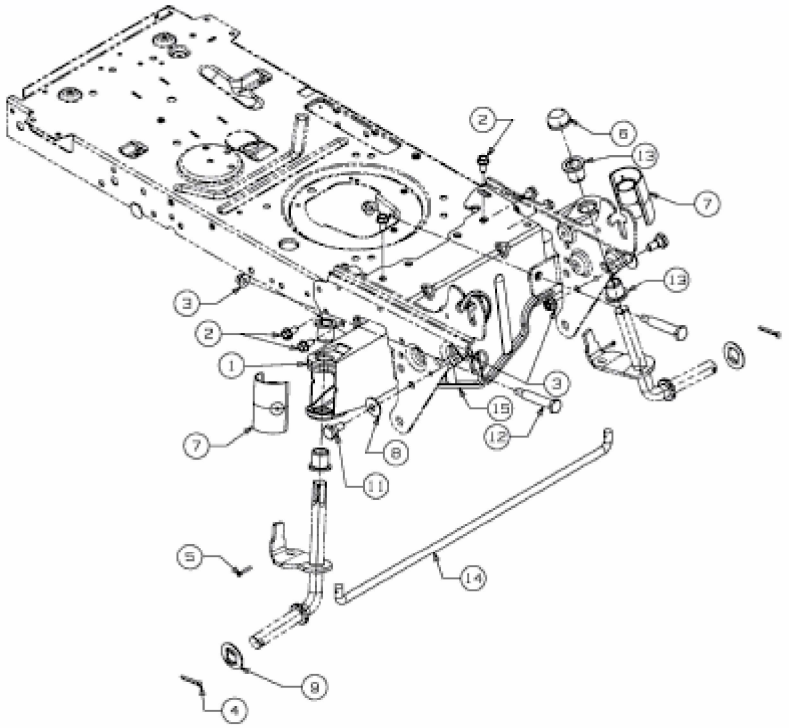

E3-04363C-01