BG 1392 RBK > 13HH765E655R (2017) > SITZWANNE

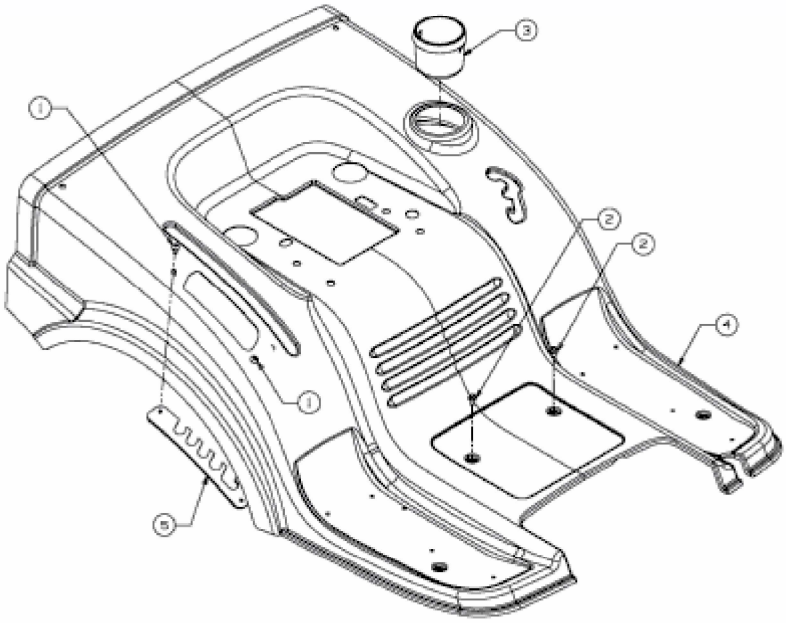

E3-03884C-01