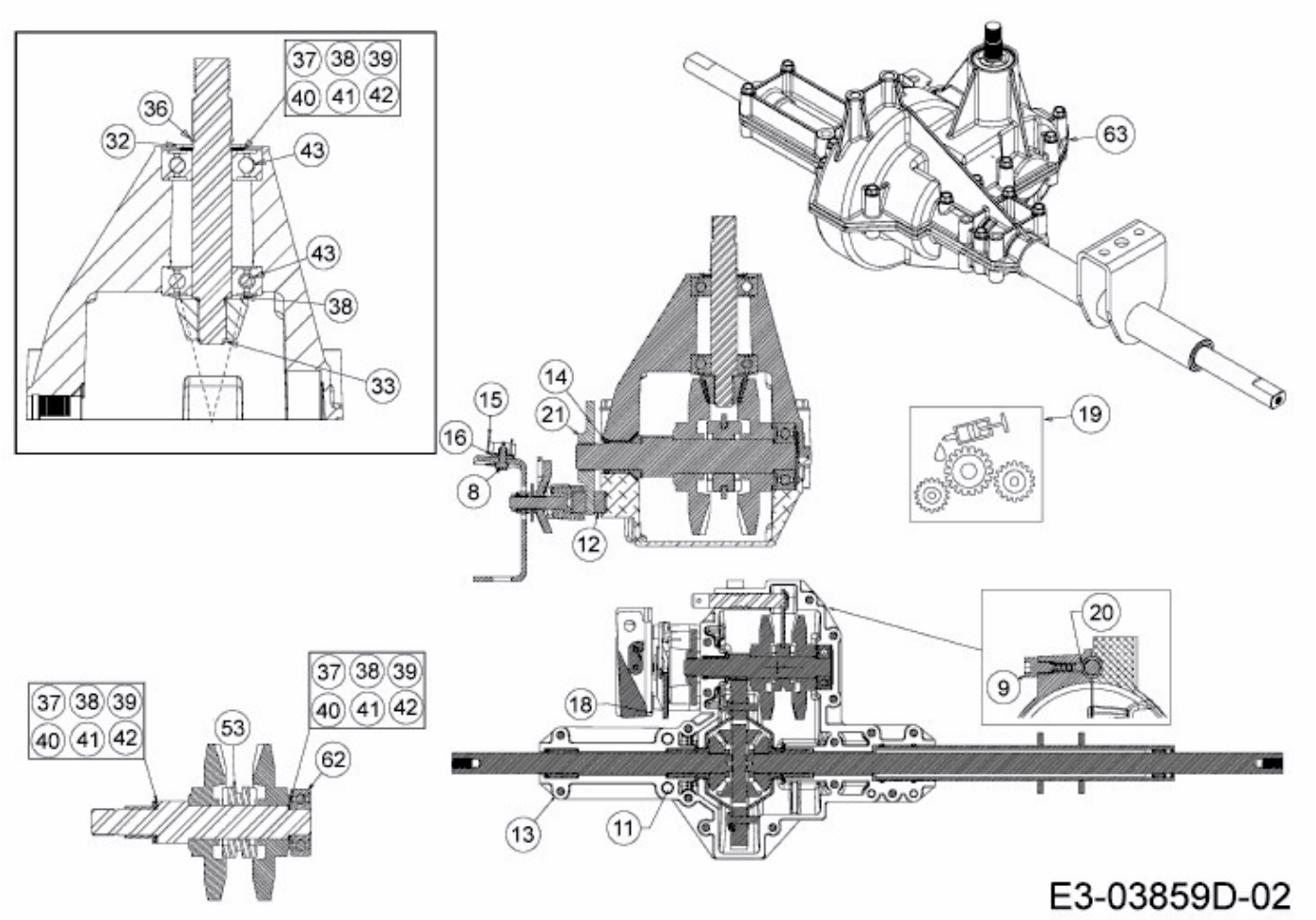BG 1392 RBK > 13HH765E655 (2014) > GETRIEBE 618-04575