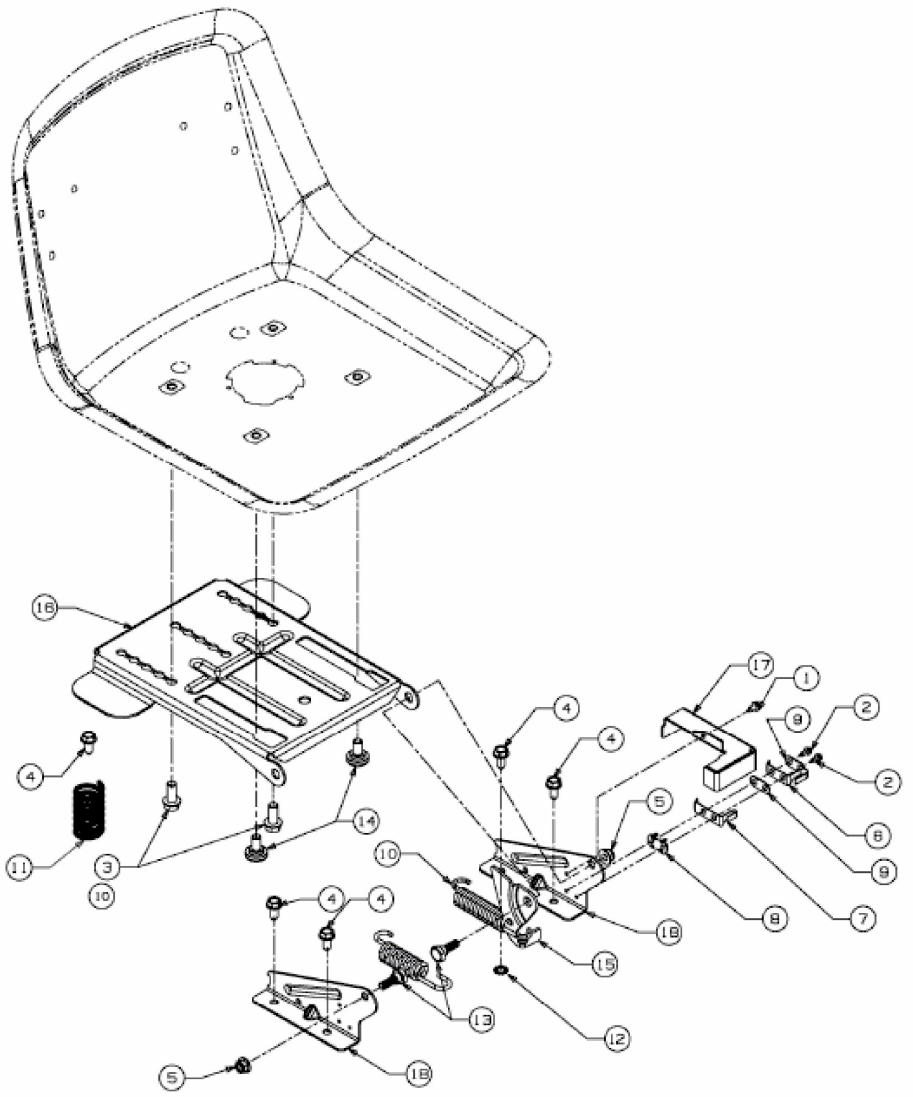

E3-02482A-01