115/92 R > 13HH761E612 (2016) > VORDERACHSE

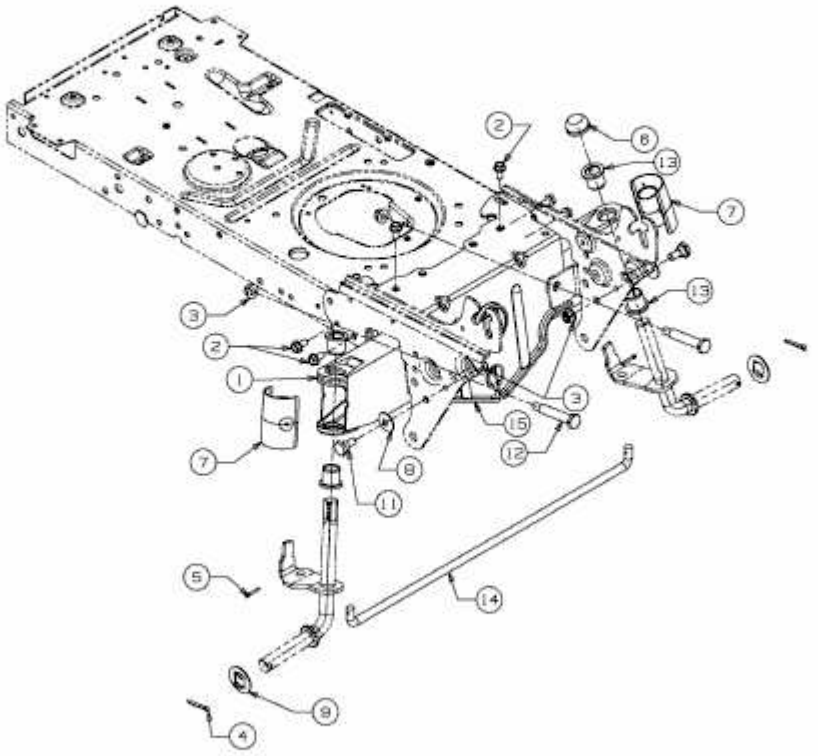


E3-04363C-01