115/92 R > 13HH761E612 (2015) > VORDERACHSE

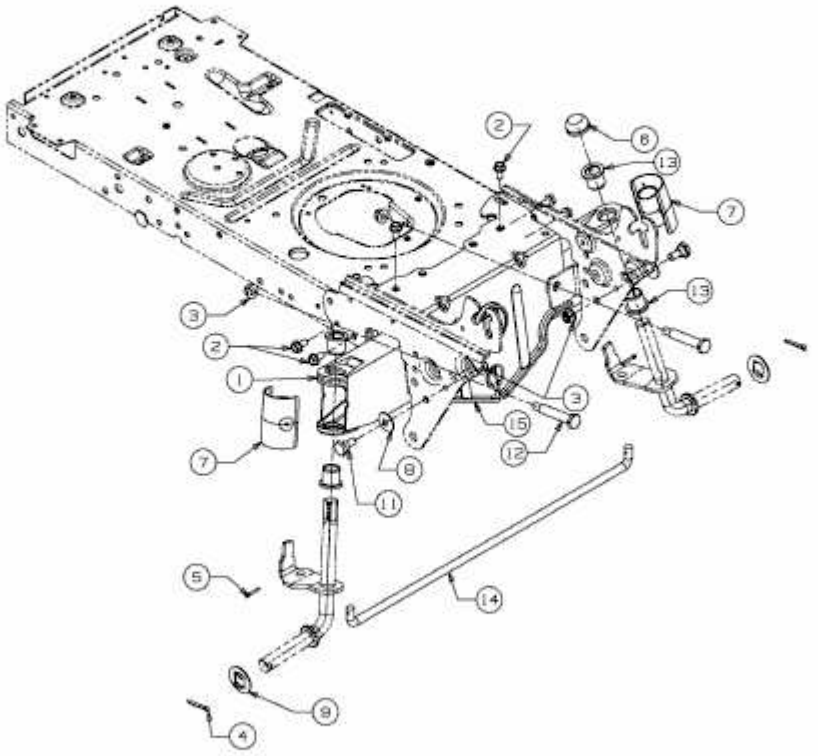

E3-04363C-01