115/92 B > 13HH761E600 (2016) > LENKUNG

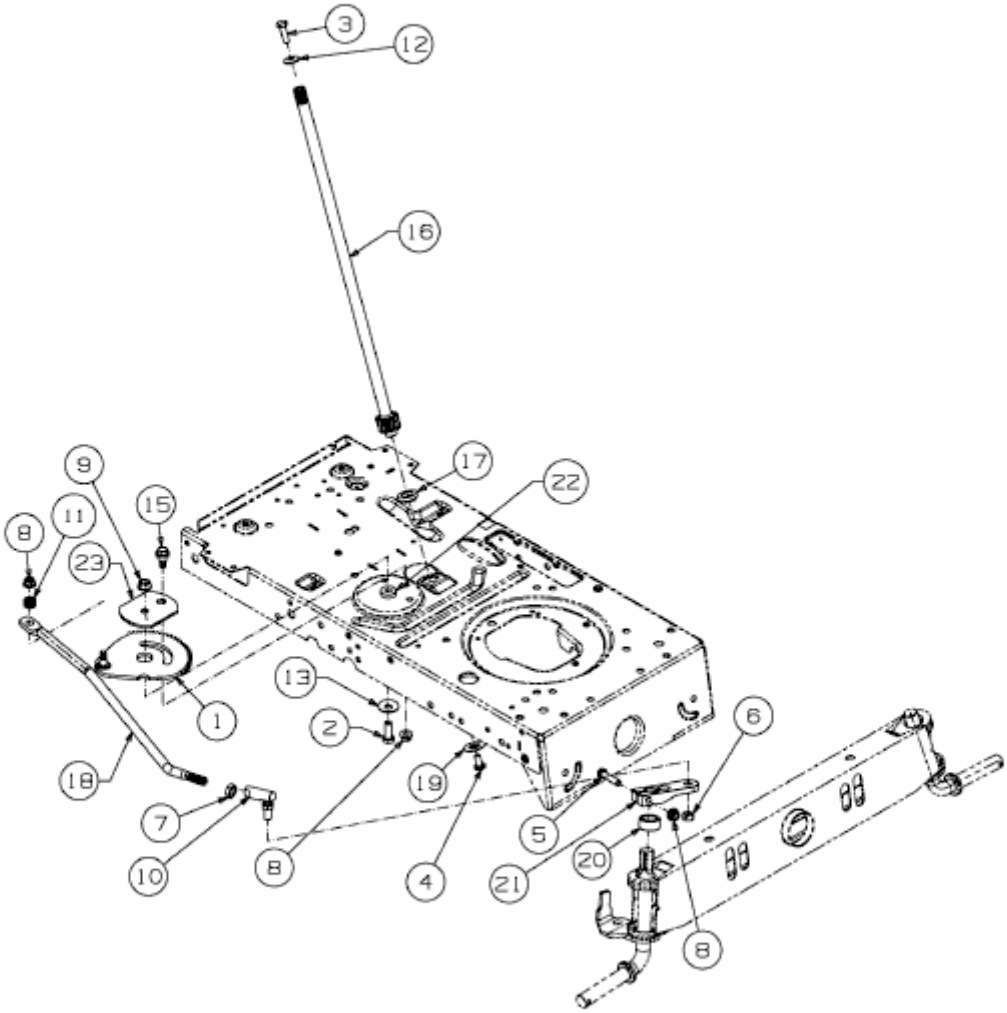

E3-09324A-01