115/92 B > 13HH761E600 (2015) > LENKUNG

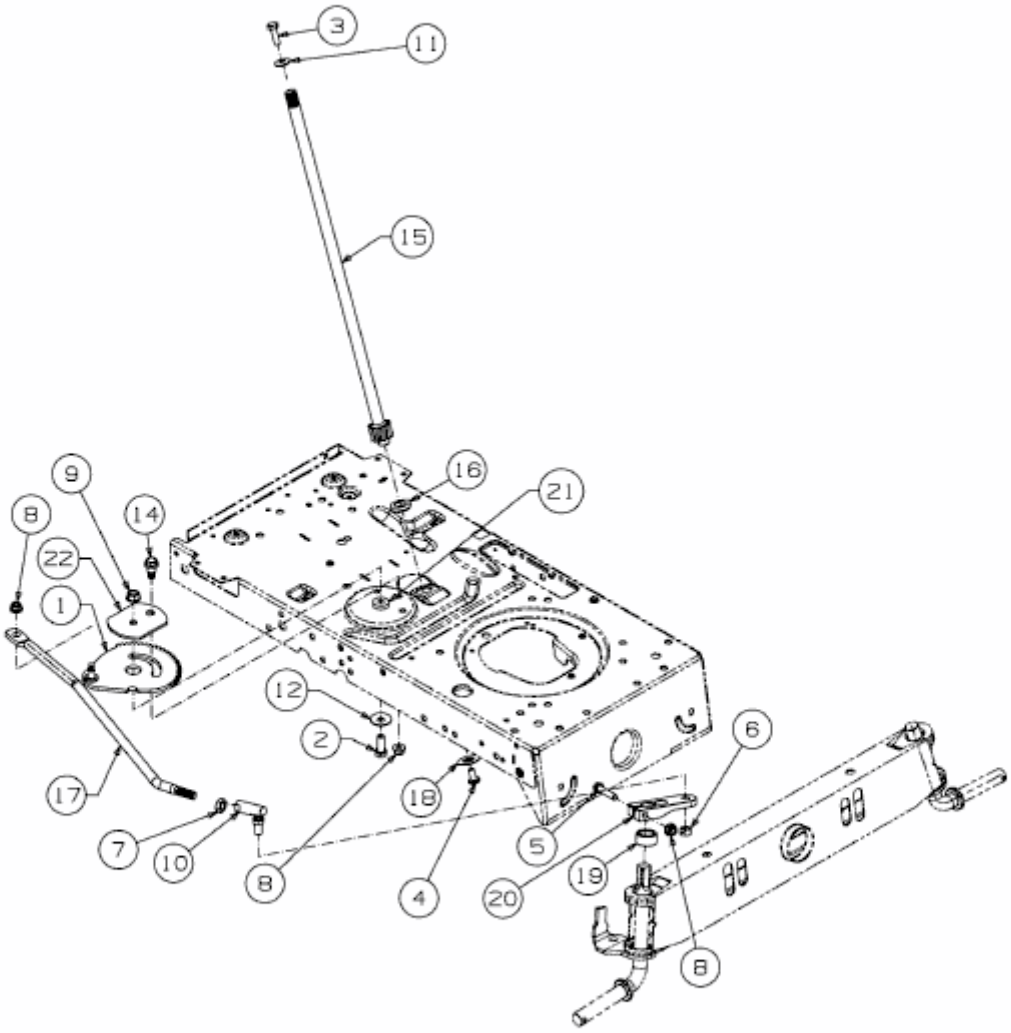

E3-02700F-01