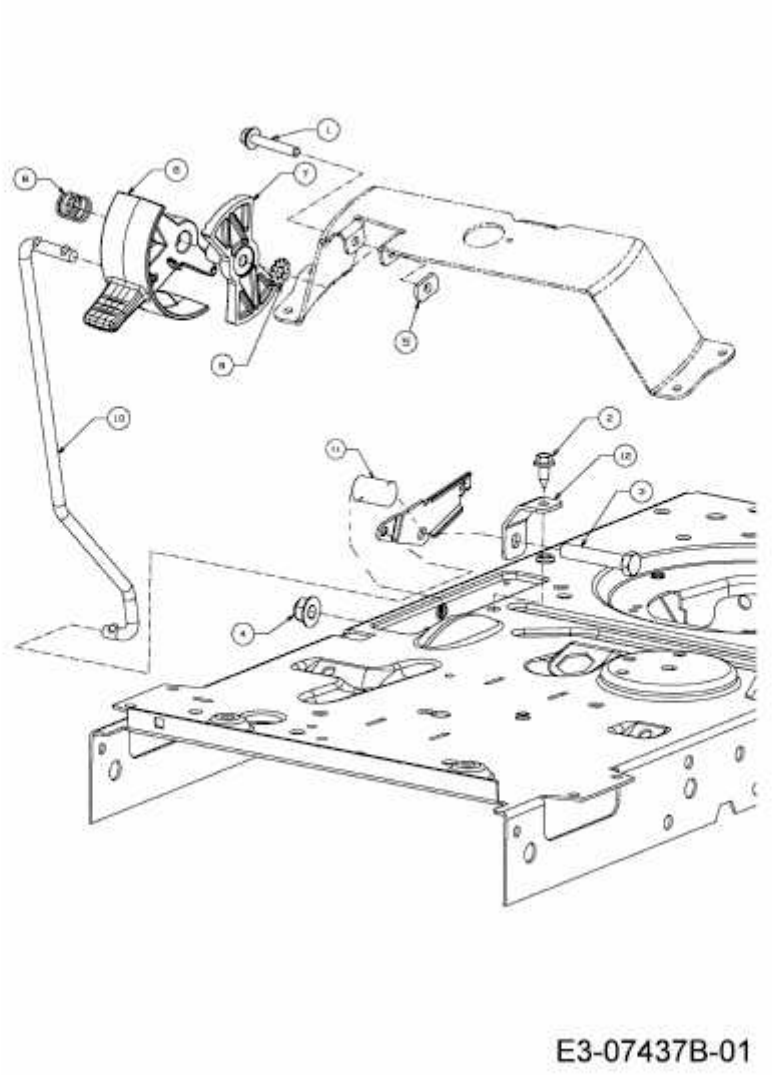DL 92 BH > 13HH71KE677 (2016) > PARKBREMSE