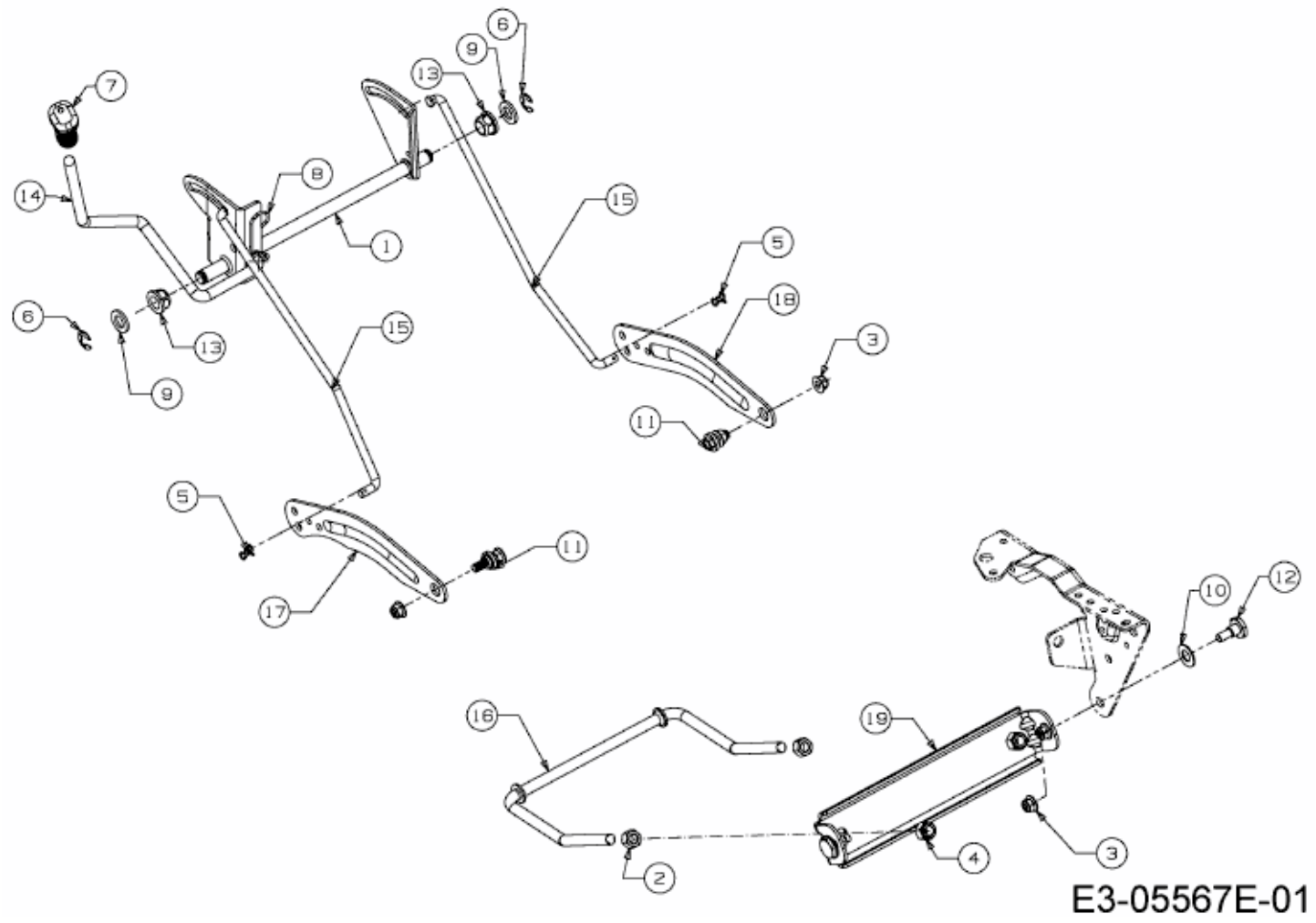SMART RE 130 H > 13HH71KE600 (2015) > MÄHWERKSAUSHEBUNG