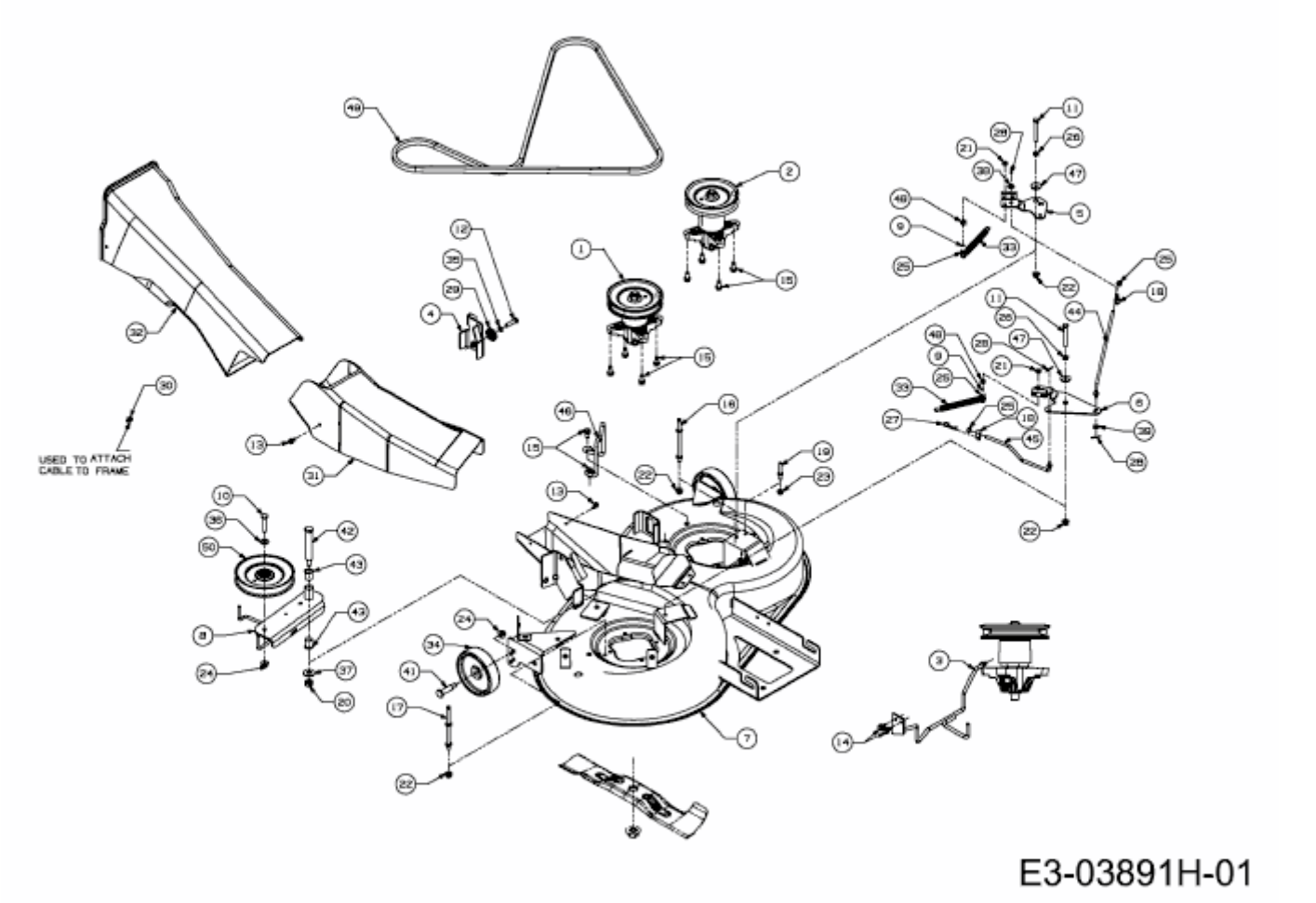SMART RE 130 H > 13HH715E600 (2014) > MÄHWERK E (36"/92CM)