CC 1022 KHI > 13HF91AI603 (2014) > MOTORZUBEHÖR

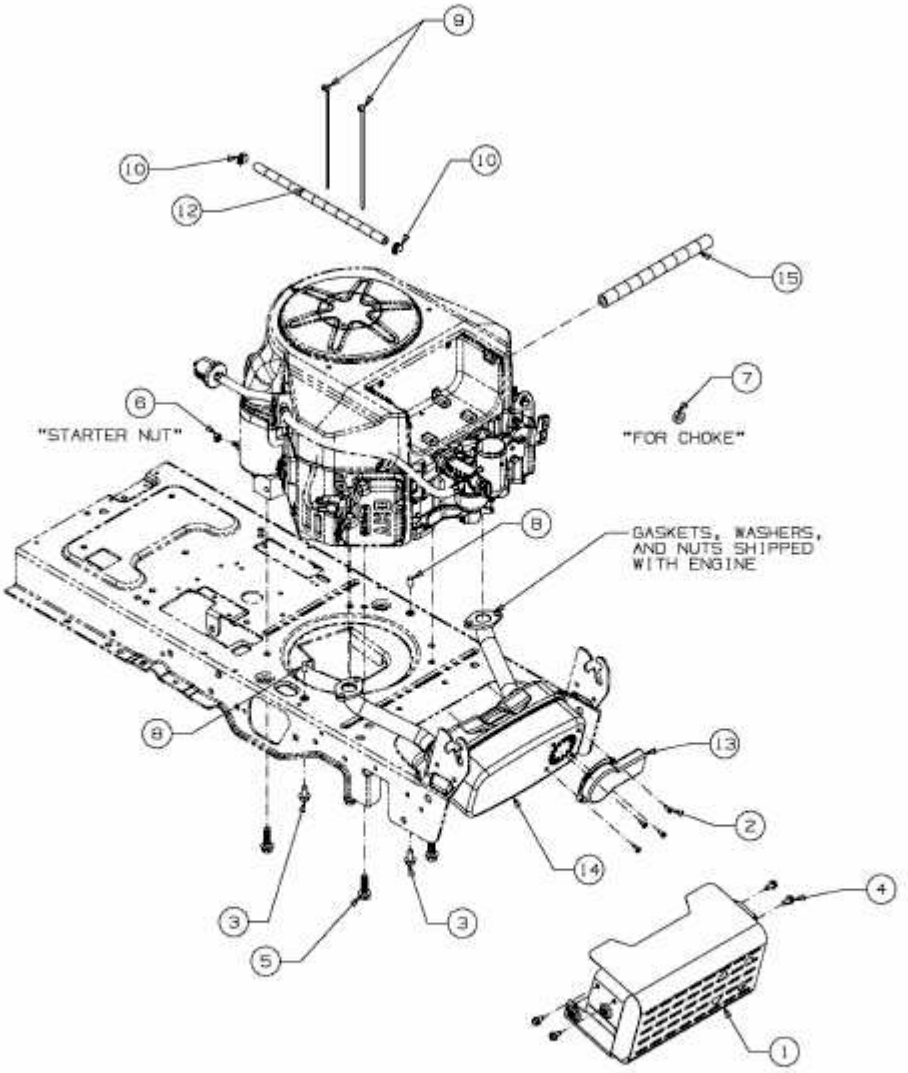

E3-07553C-01