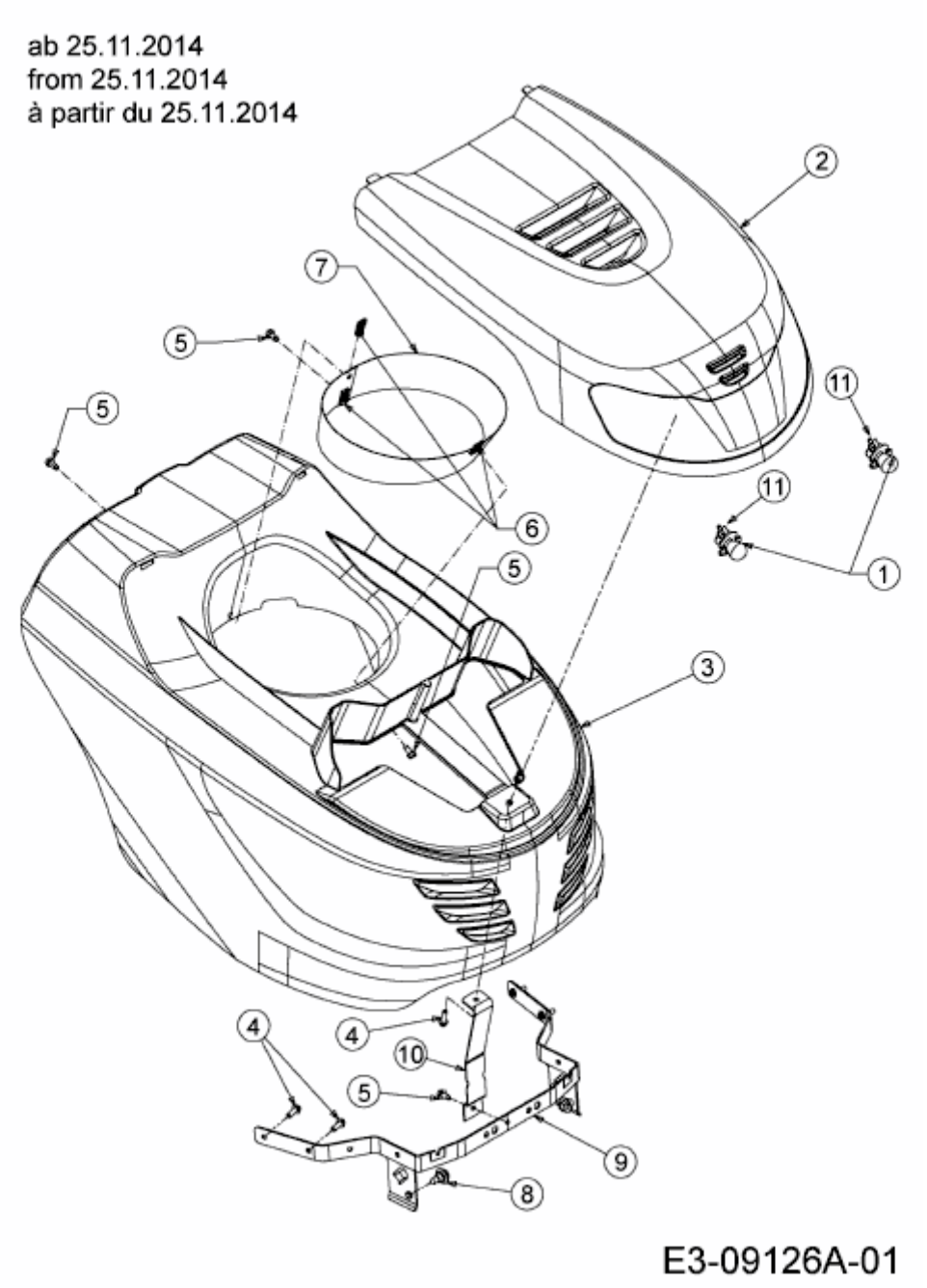MF 36-18 RD > 13HD91GE695 (2015) > MOTORHAUBE G-STYLE AB 25.11.2014