13HD90AE603 (2014) > TRITTBRETTBELAG

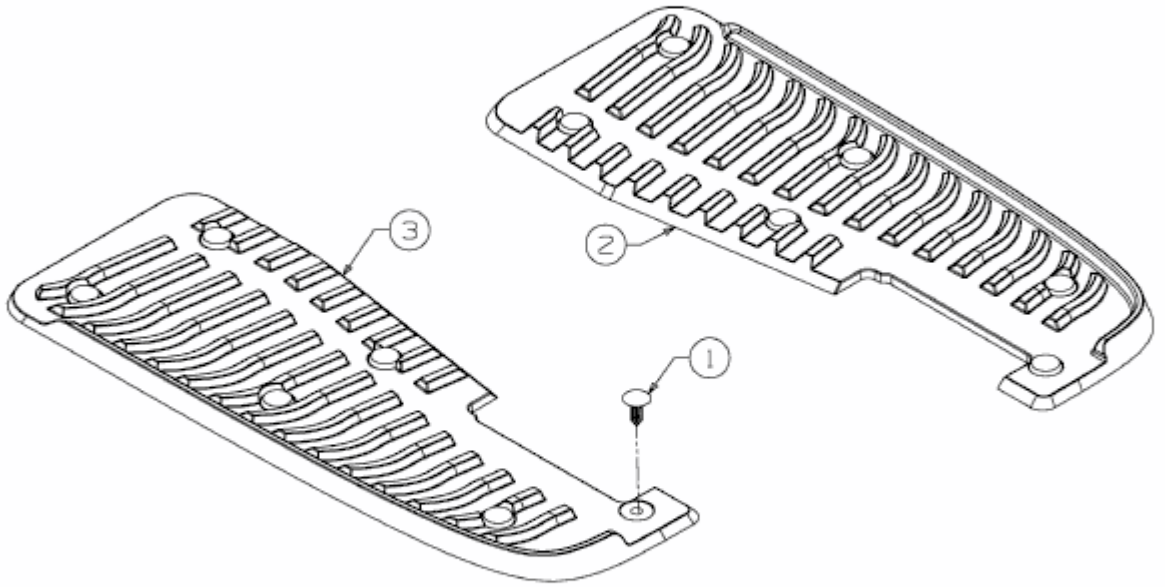

E3-07338A-01