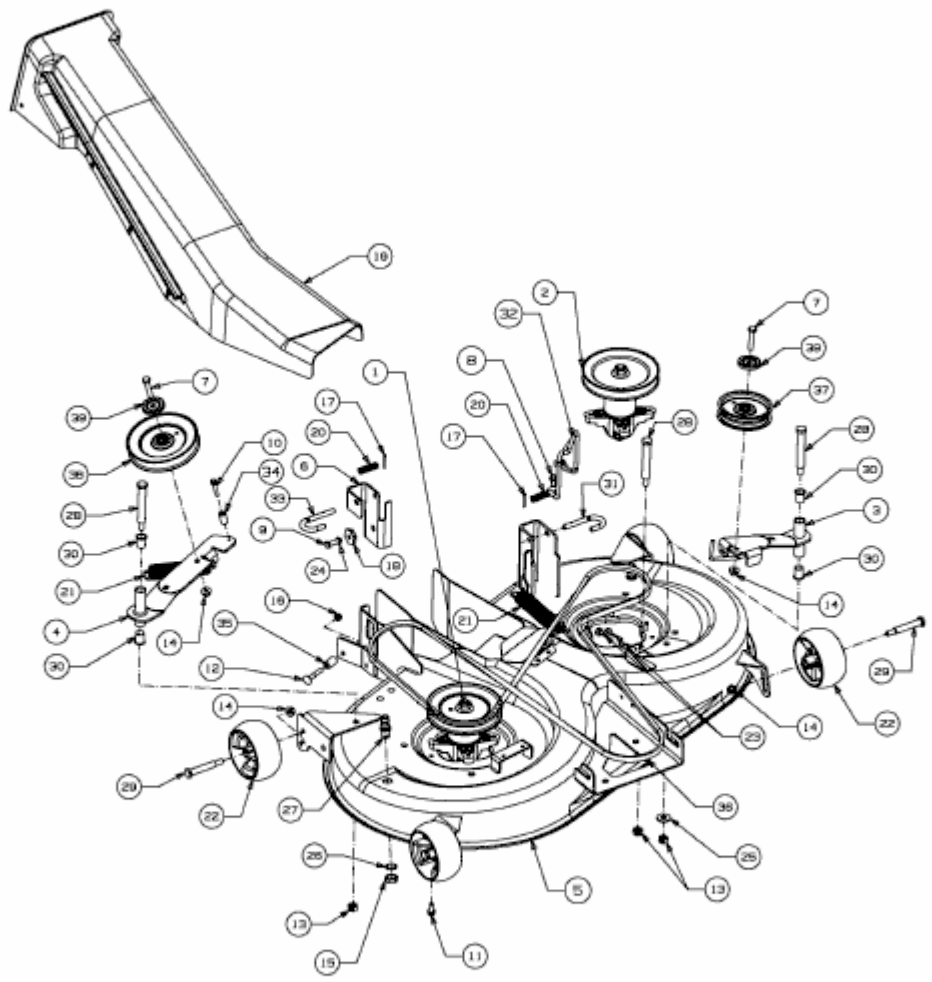CC 917 AN > 13H898AN603 (2016) > MÄHWERK N (41"/105CM)