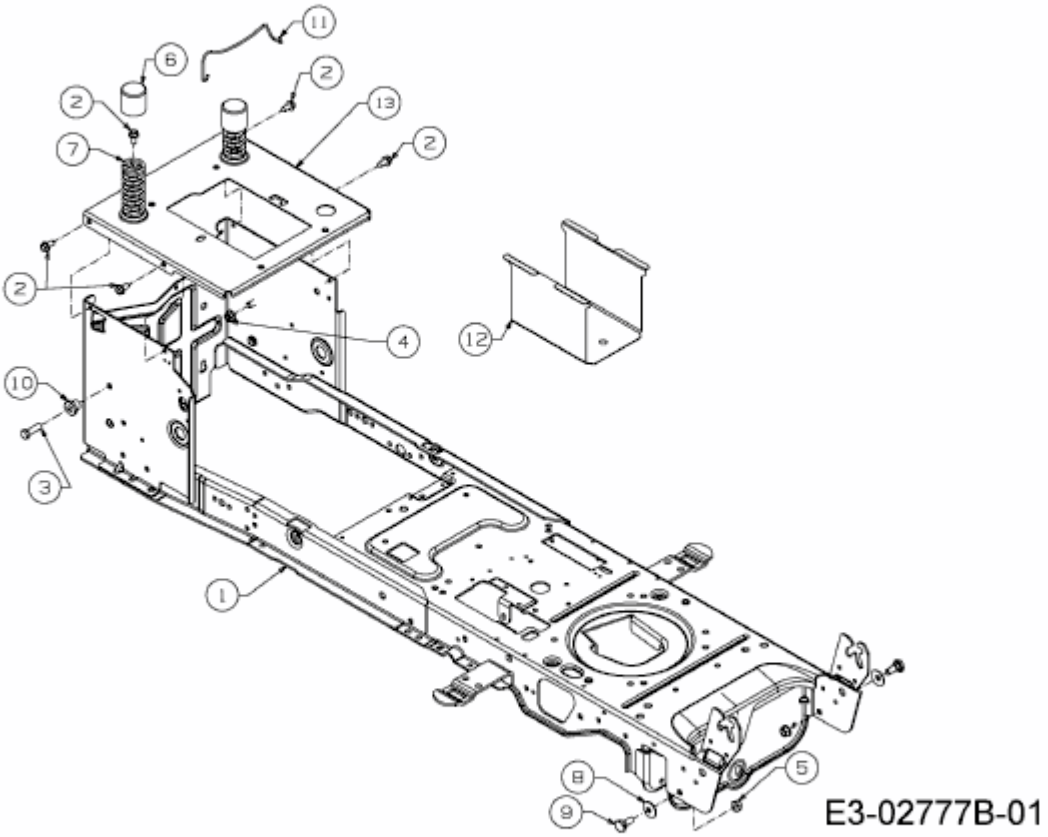CC 917 AF > 13H890AF603 (2016) > RAHMEN