CC 917 AF > 13H890AF603 (2016) > VORDERACHSE

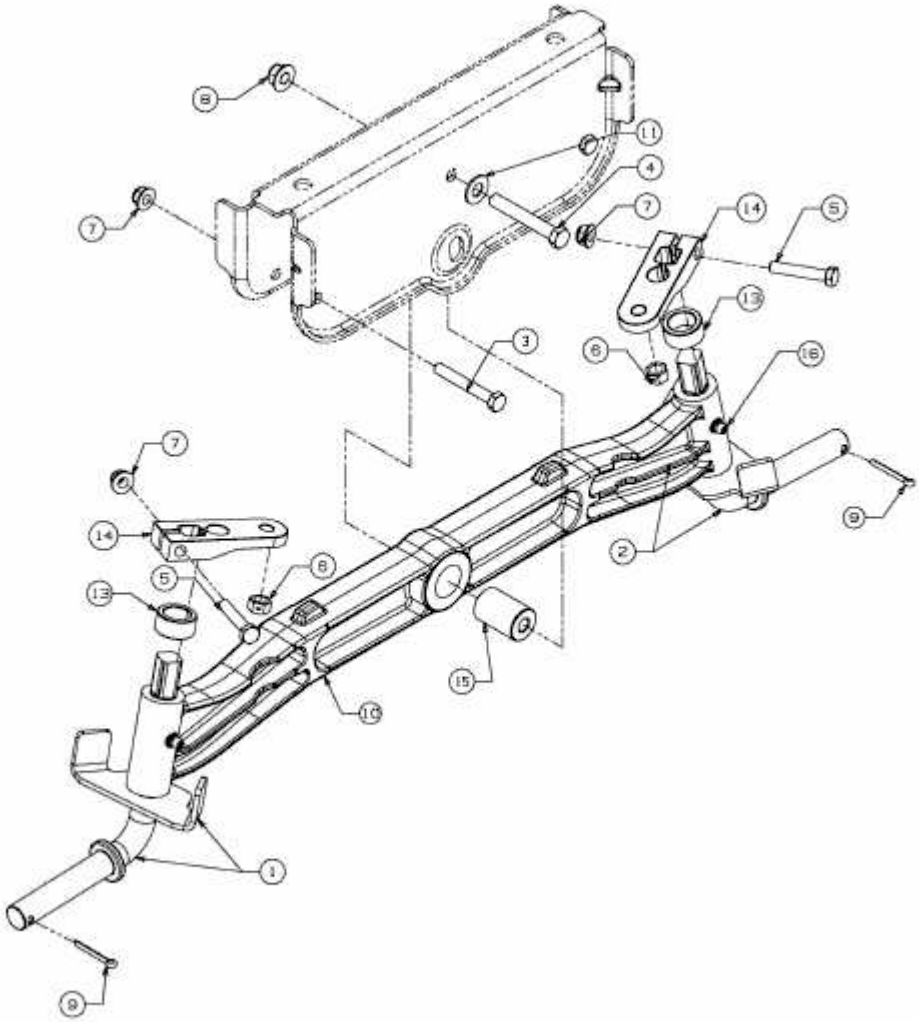

E3-04529E-01