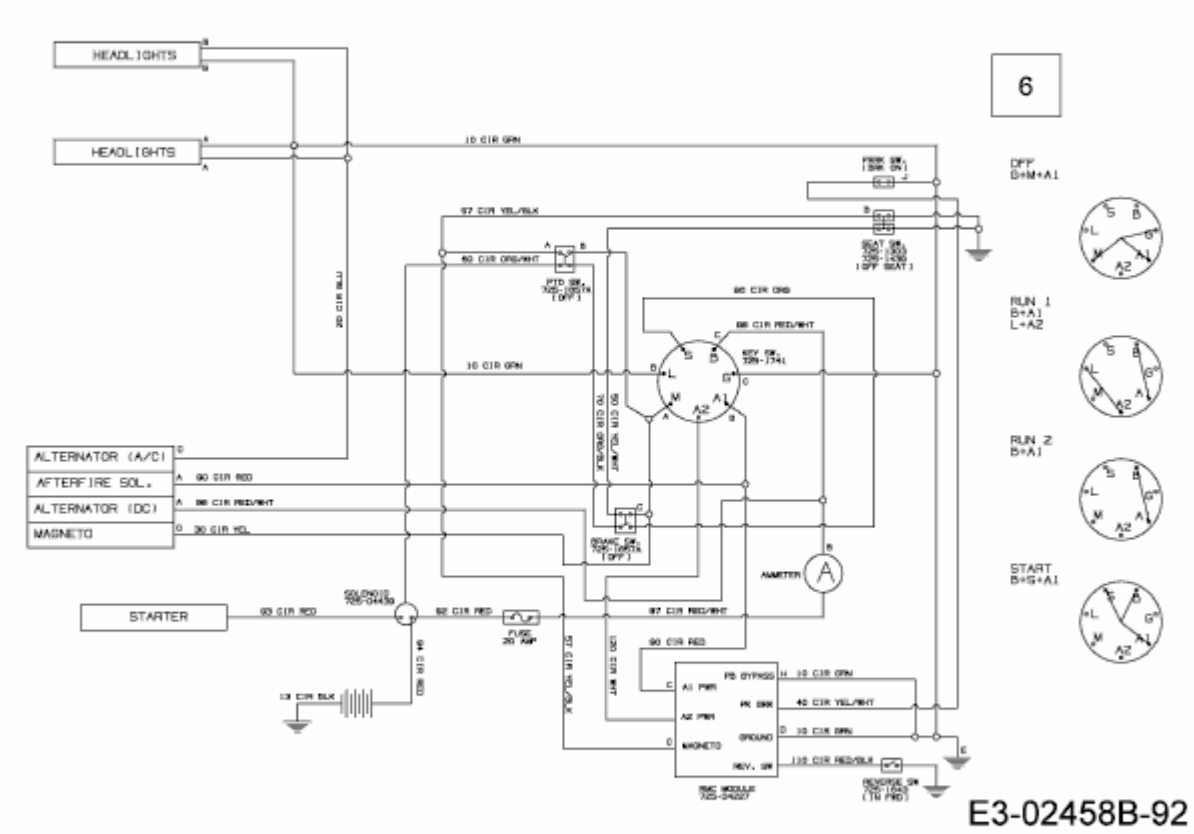CC 714 HF > 13H279DF603 (2016) > SCHALTPLAN