DL 96 H > 13H2795F677 (2016) > MESSERSPINDEL 618-04474B

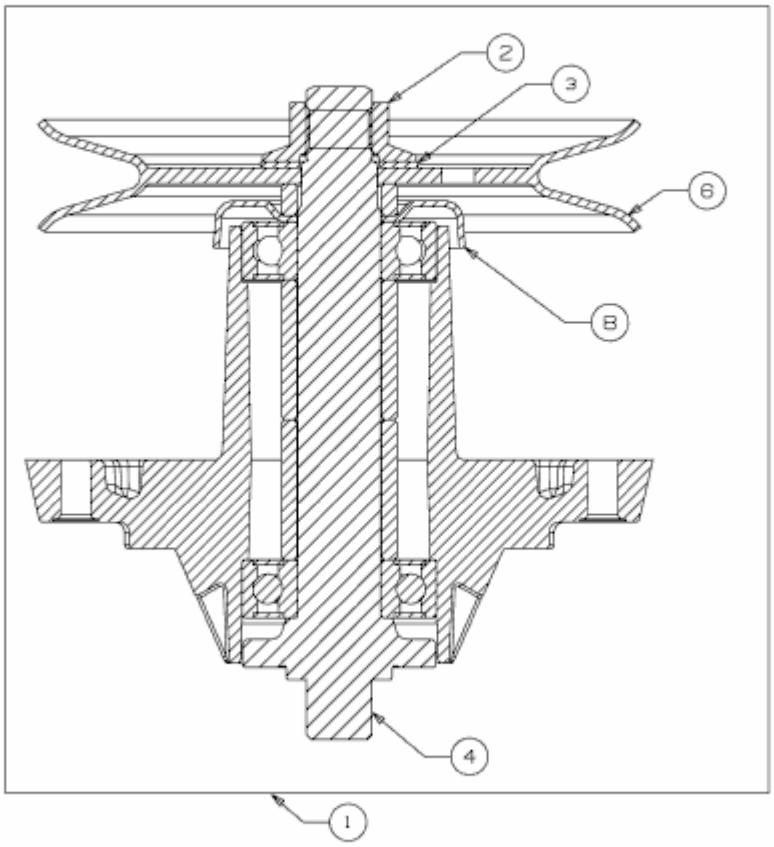

E3-07446D-01