CC 714 TC > 13H276DC603 (2015) > ABDECKUNGEN MÄHWERK A,C (30"/76CM)

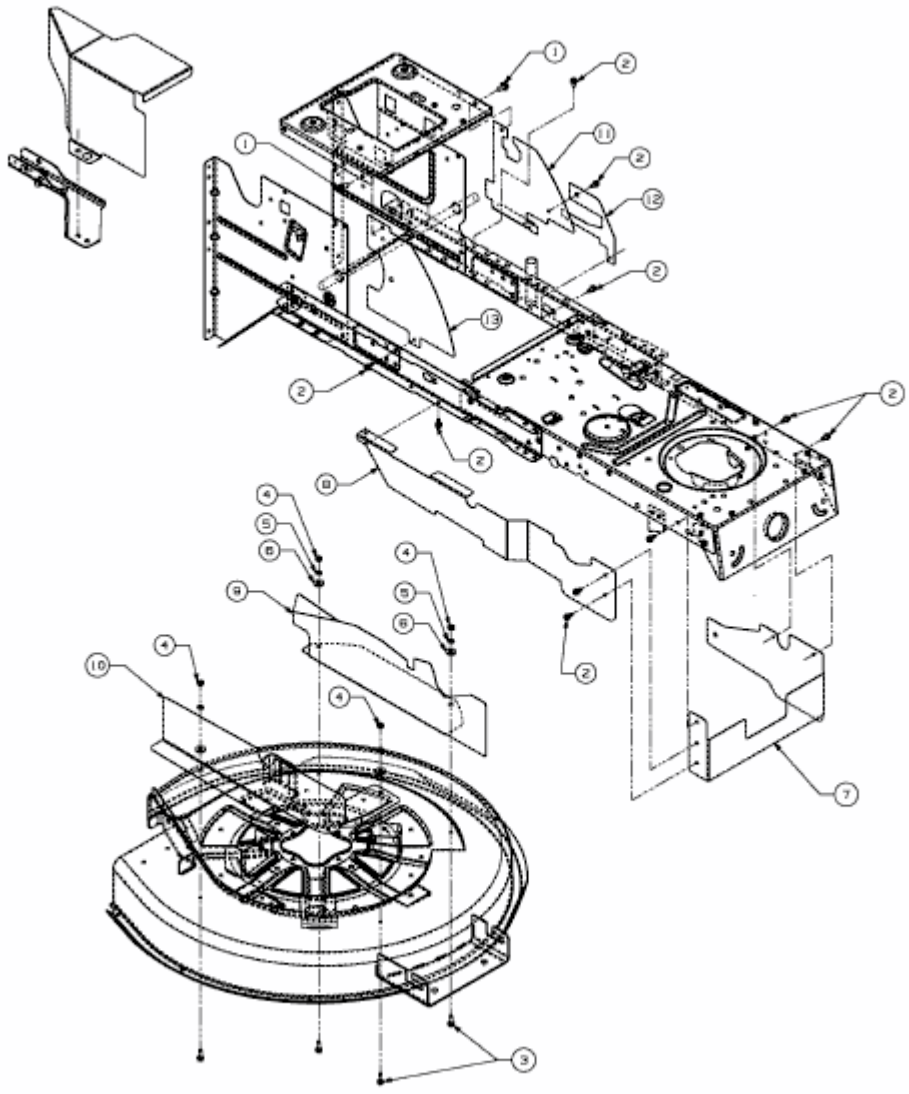

E3-03854D-01