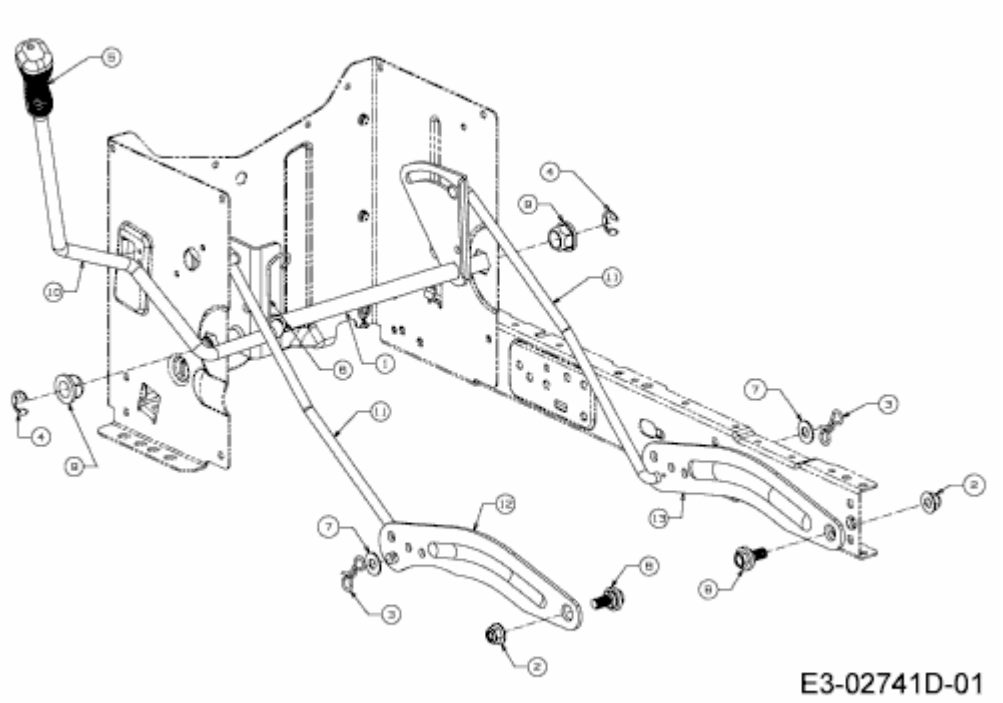
E3-02741D-01