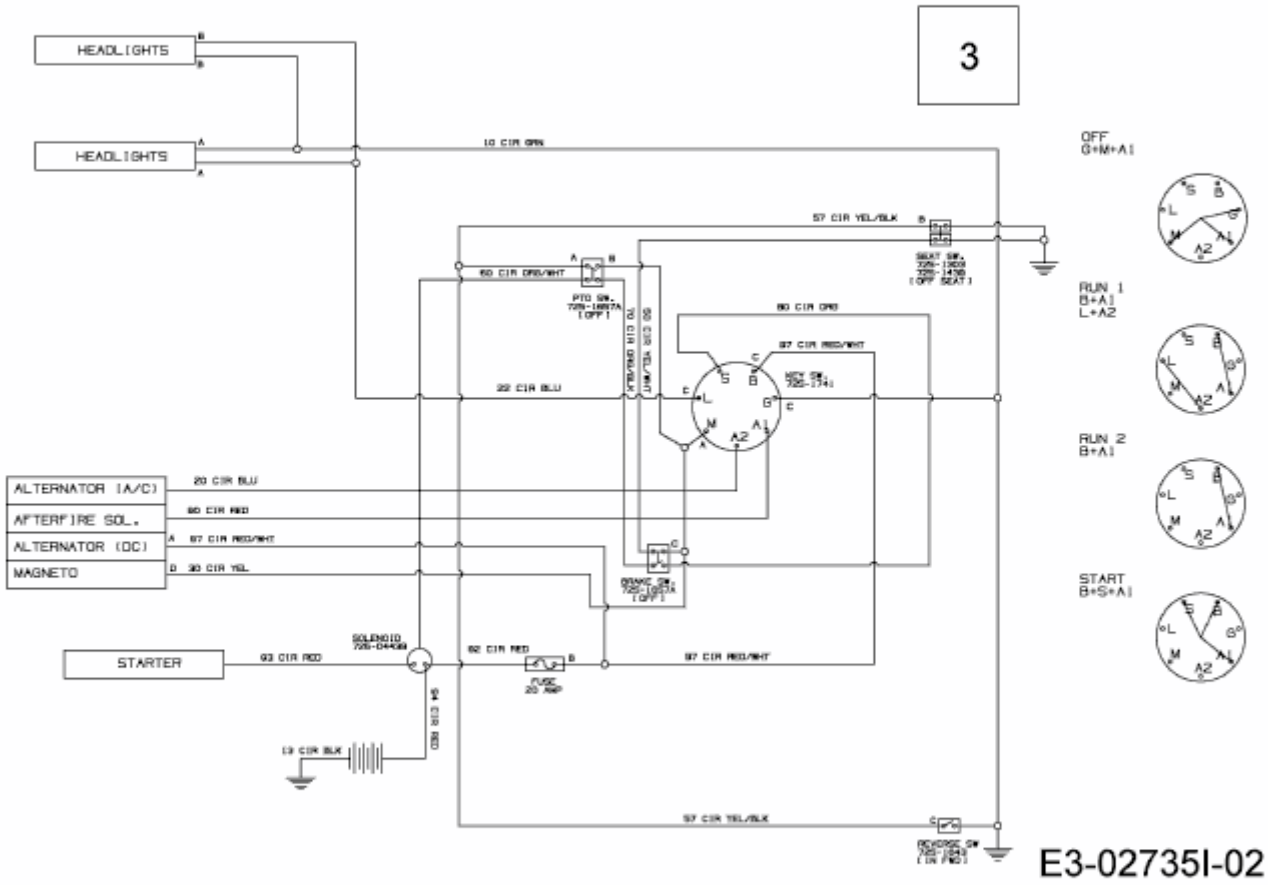MTD 96 > 13H2765F600 (2017) > SCHALTPLAN