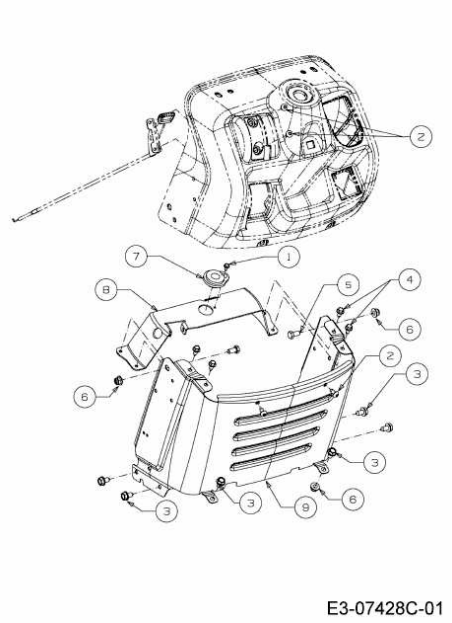
2
7
1
8
5
4
6
2
3
6
3
3
3
9
6
E3-07428C-01