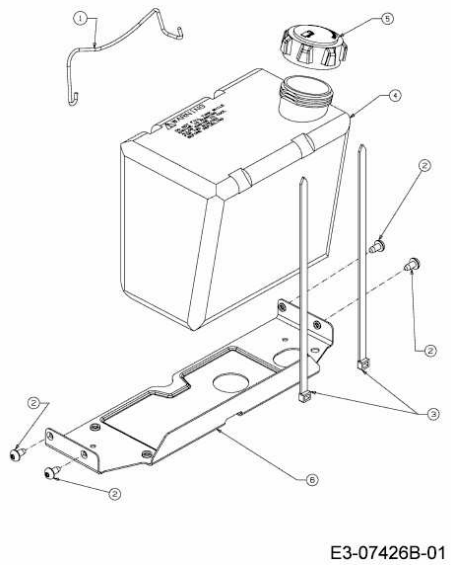
1
5
4
2
2
2
2
3
6
E3-07426B-01