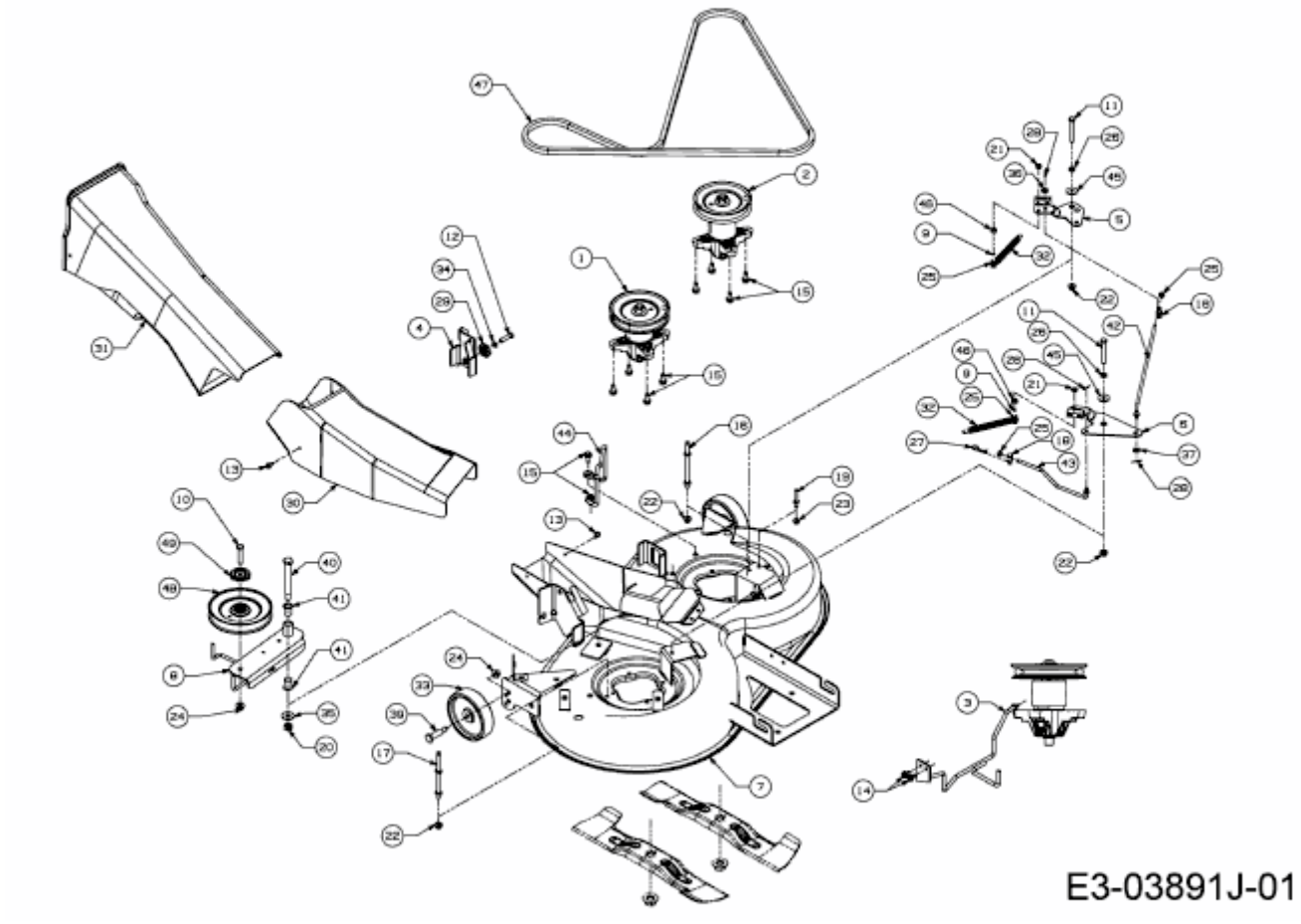MTD 92 > 13H2765E600 (2016) > MÄHWERK E (36"/92CM)