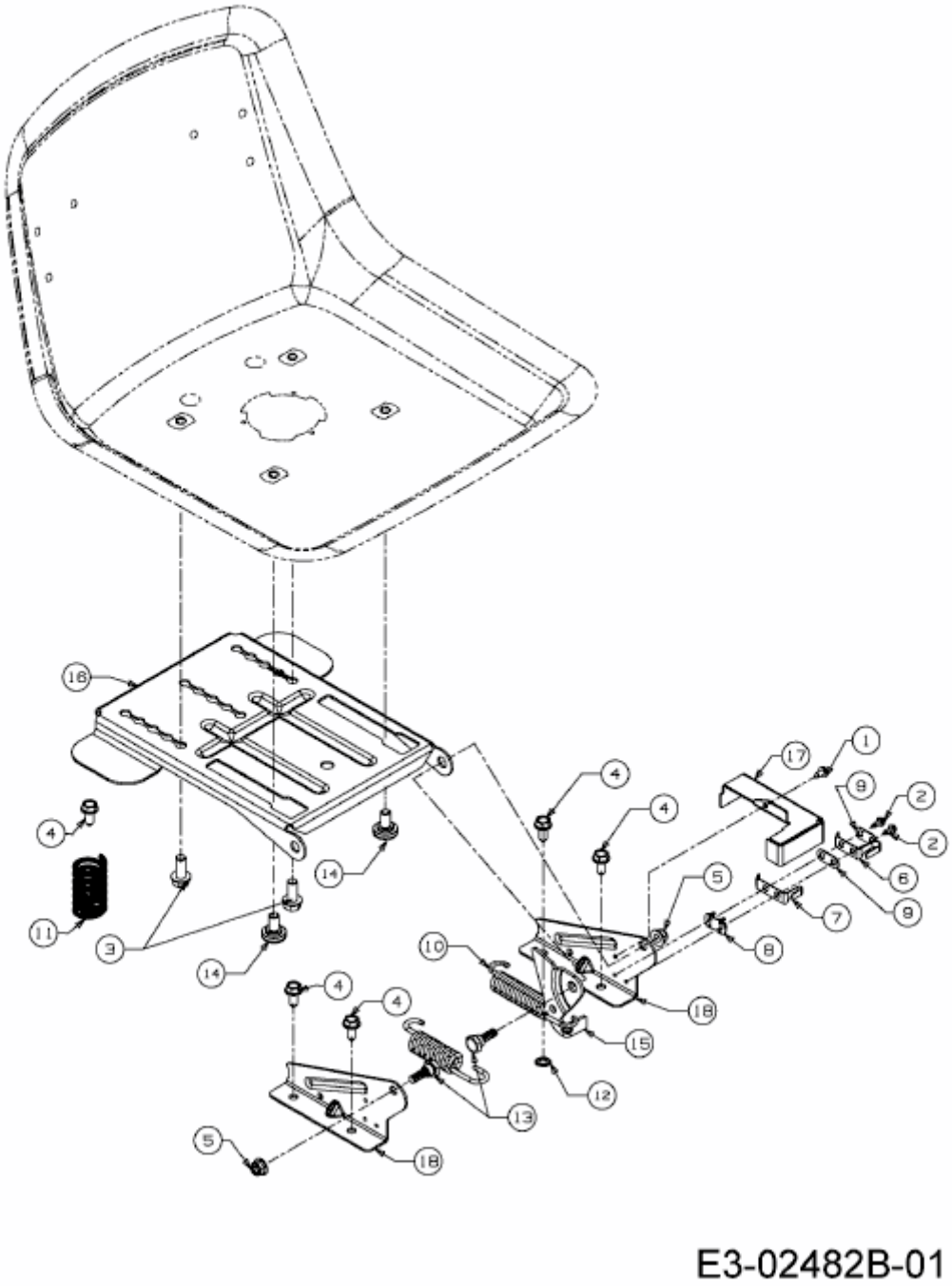MTD 76 > 13H2765C600 (2016) > SITZTRÄGER